งานผิวทาง Asphaltic concrete

โรงพยาบาล ขุนหาญ

จังหวัดศรีสะเกษ

(ลงชื่อ).....ประธานกรรมการ

(ลงชื่อ).....กรรมการ

(ลงชื่อ).....กรรมการ

24. อาคารปฏิการผู้ป่วยแพทย์แผนไทย
25. อาคารผู้ป่วยอโรคยาศาล 10 เตียง
26. อาคารศูนย์อบรมการเรียนรู้แพทย์แผนไทย
27. แฟลต 3 ชั้น สำลวน 12 ห้อง

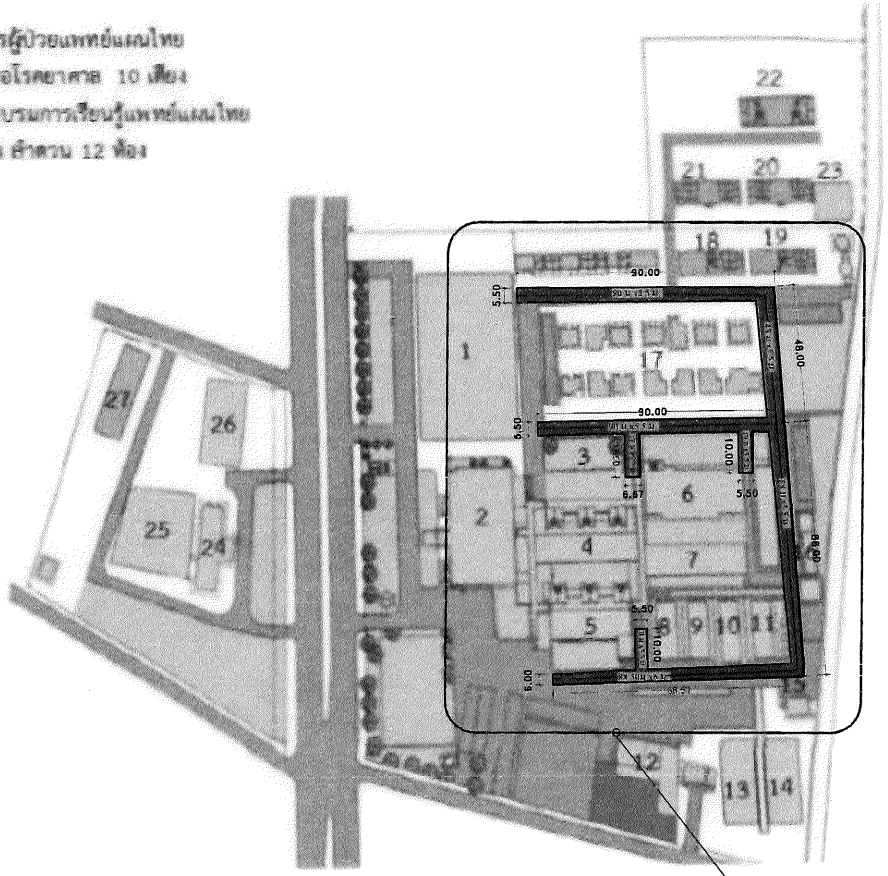

1. อาคารผู้ป่วยนอก-อุบัติเหตุฉุกเฉิน
2. อาคารผู้ป่วยนอก
3. อาคารผู้ป่วยใน 1 30 เตียง
4. อาคารส่งเสริมสุขภาพ
5. อาคารผู้ป่วยใน 2 30 เตียง
6. อาคารผู้ป่วยใน 3 30 เตียง อาคาร 2 ชั้น
7. อาคารพิเศษสงฆ์
8. อาคารคลังวัสดุสำนักงาน
9. อาคารสุขภาพจิต
10. อาคารห้องประชุมอเนกประสงค์
11. อาคารห้องเรียนคุณภาพ
12. อาคารศูนย์ซ่อมบำรุง
13. อาคารโภชนศาสตร์
14. อาคารจ่ายกลางและซักฟอก
15. อาคารดอกบัว
16. อาคารงานสนาม
17. บ้านพักแพทย์และเจ้าหน้าที่ บ้านเดี่ยว 14 หลัง
18. แฟลต 3 ชั้น ผกากรอง 12 ห้อง
19. แฟลต 3 ชั้น เบญจมาศ 12 ห้อง
20. แฟลต 3 ชั้น พุทธรักษา 12 ห้อง (ครอบครัว)
21. แฟลต 3 ชั้น ราชพฤกษ์ 12 ห้อง
22. แฟลต 3 ชั้น กาสะลอง 12 ห้อง
23. บำบัดน้ำเสีย

ดูแบบขยายผังบริเวรณงานปรับปรุงผิวถนน

(ลงชื่อ)_____ประธานกรรมการ
(ลงชื่อ)_____กรรมการ
(ลงชื่อ)_____กรรมการ

ผังบริเวณ (สังเขป)	scale : no scale

แบบ ผังบริเวณ (สังเขป)	
เขียนแบบ	

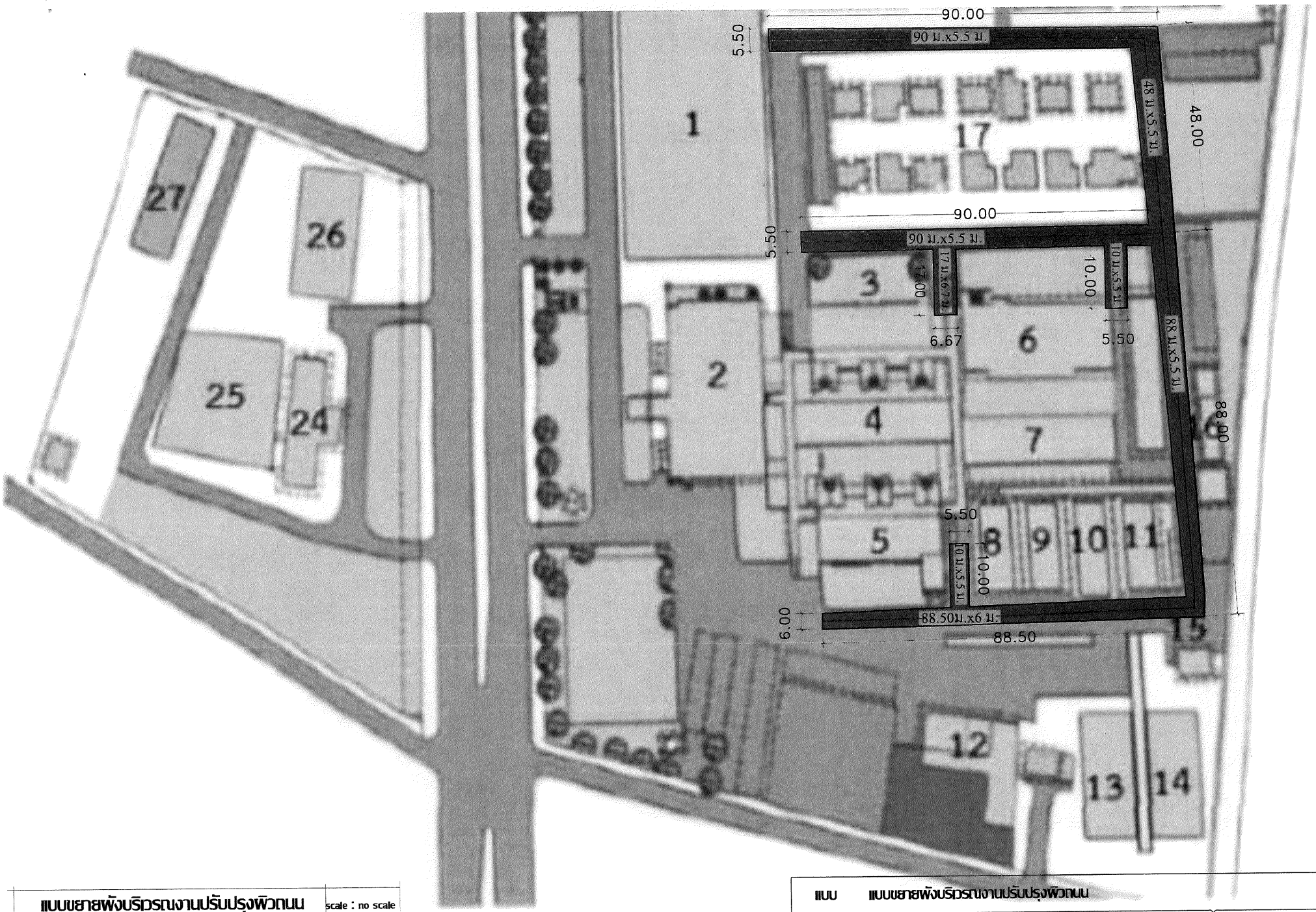

แบบขยายผังบริเวรณงานปรับปรุงผิวถนน	scale : no scale

แบบ	แบบขยายผังบริเวรณงานปรับปรุงผิวถนน
เขียนแบบ	(ลงชื่อ)..... ประธานกรรมการ (ลงชื่อ)..... กรรมการ (ลงชื่อ)..... กรรมการ

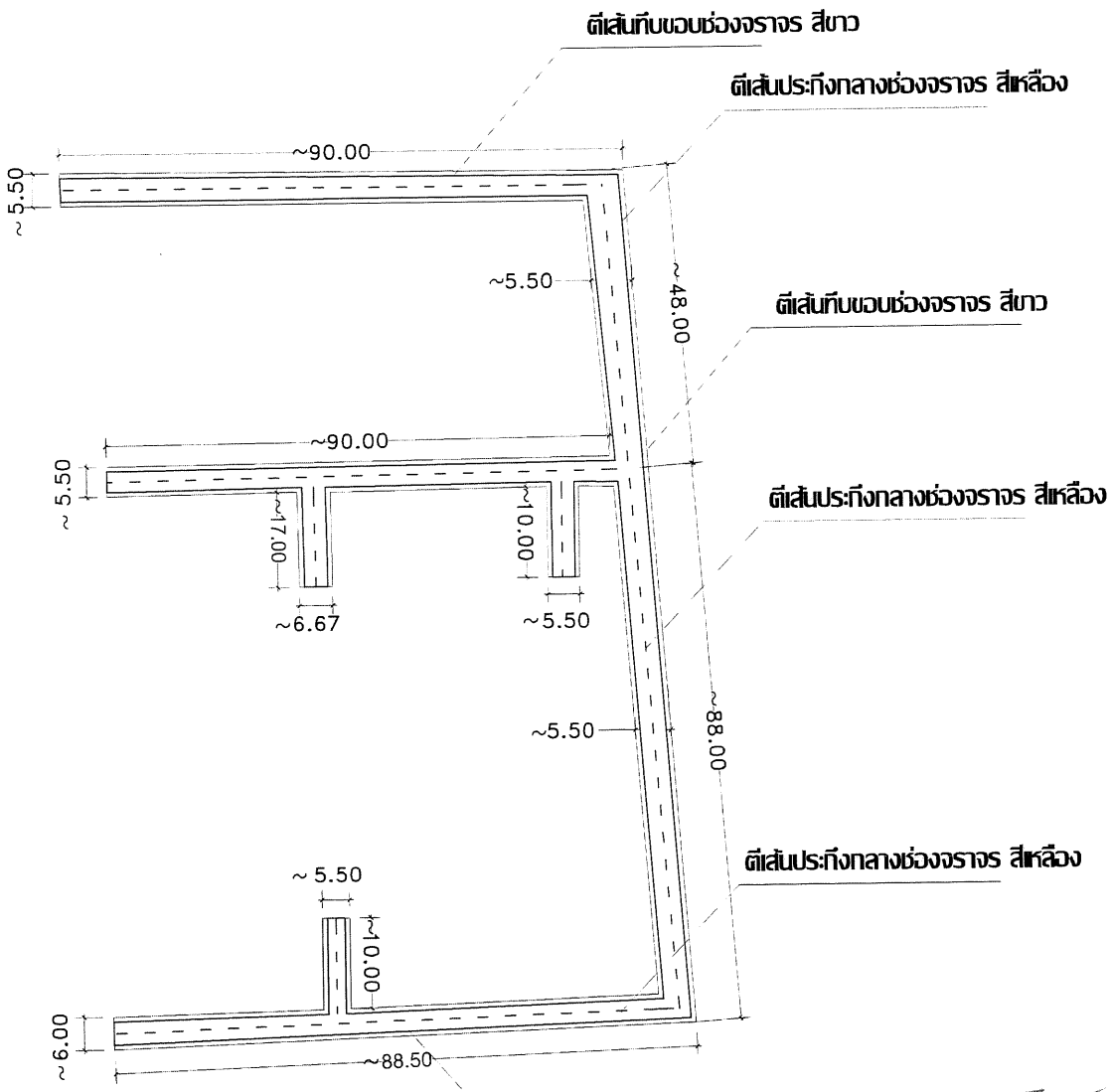

(ลงชื่อ) ..... ประธานกรรมการ

(ลงชื่อ) ..... กรรมการ

(ลงชื่อ) ..... กรรมการ

แบบขยายงานปรับปรุงผิวถนน	scale : no scale

แบบ	แบบขยายงานปรับปรุงผิวถนน
เขียนแบบ	

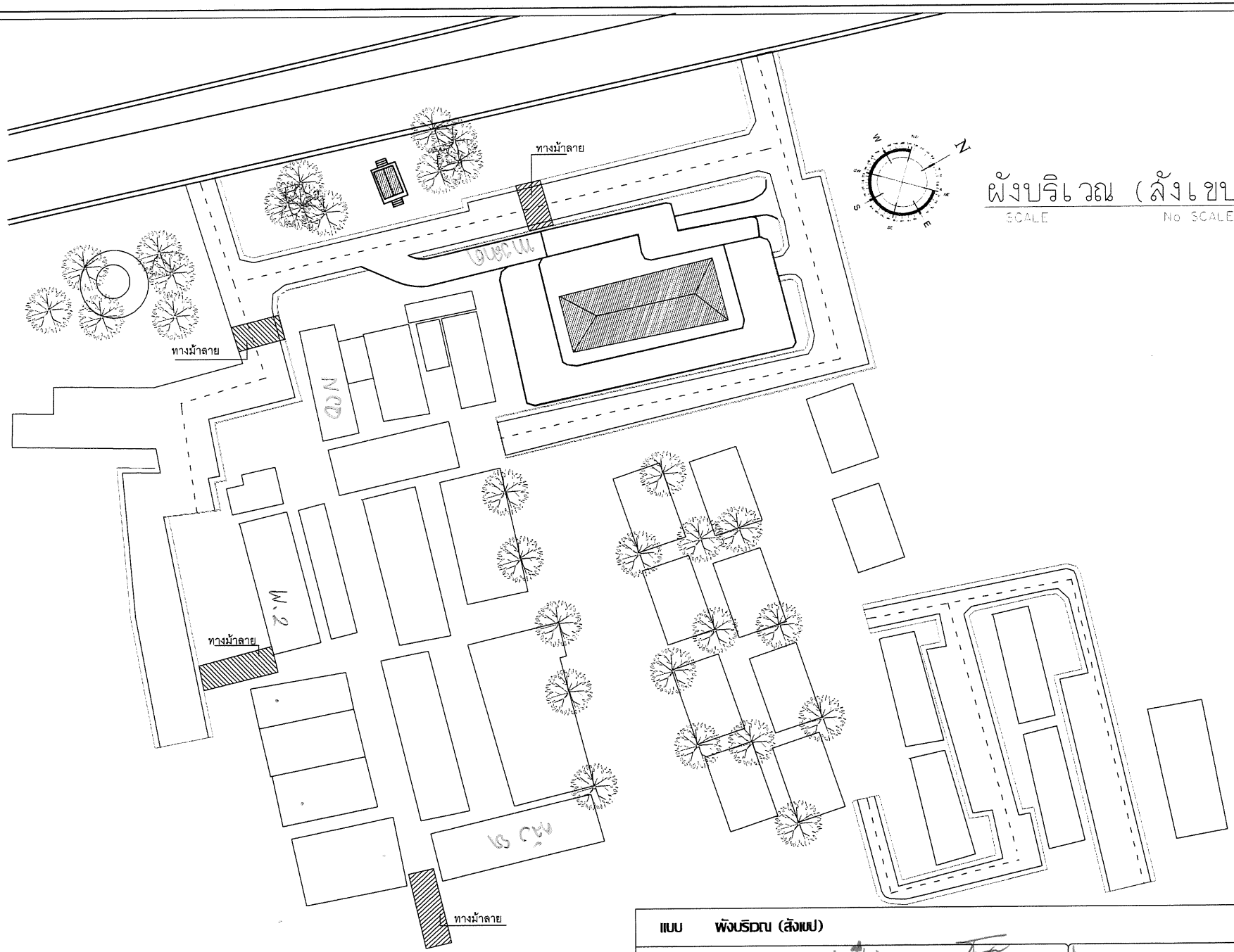

ผังบริเวณ (สังเขป)	scale : no scale

แบบ	ผังบริเวณ (สังเขป)	
เขียนแบบ	(ลงชื่อ).....	ประธานกรรมการ
	(ลงชื่อ).....	กรรมการ
	(ลงชื่อ).....	กรรมการ

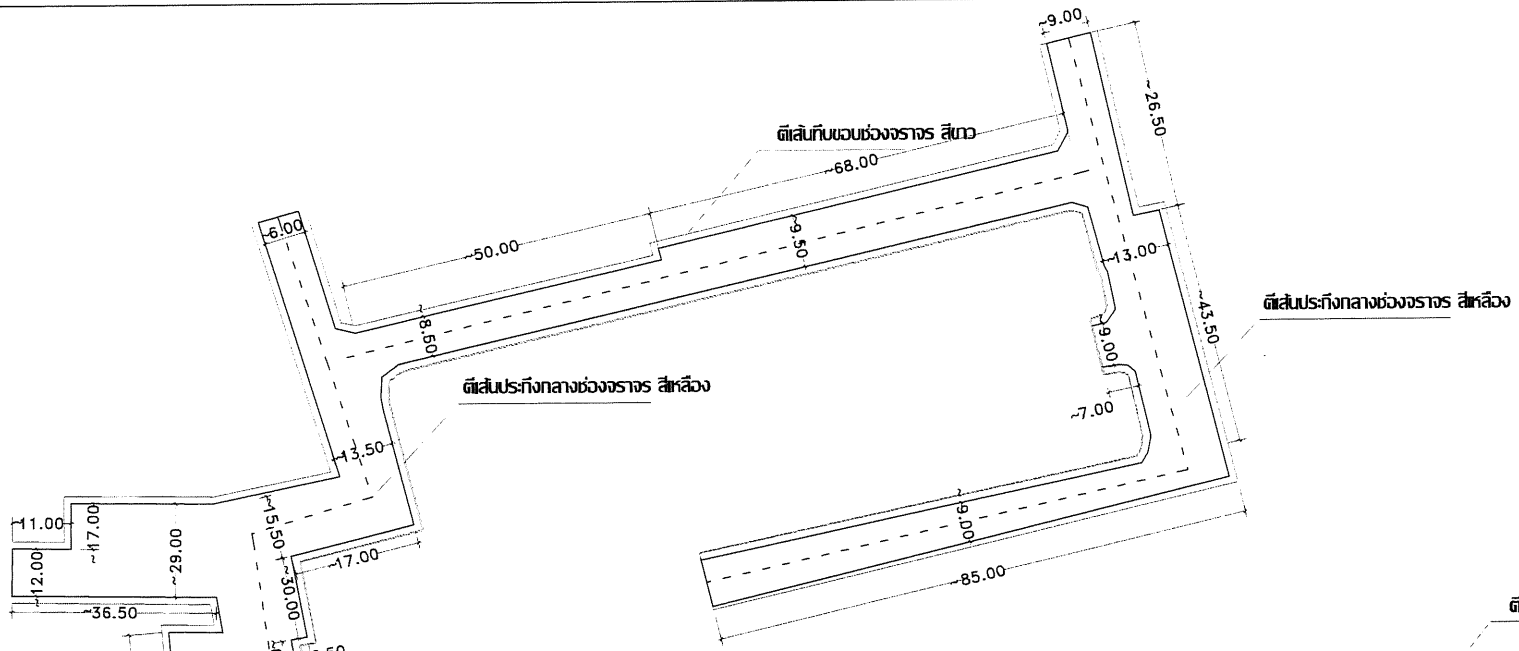

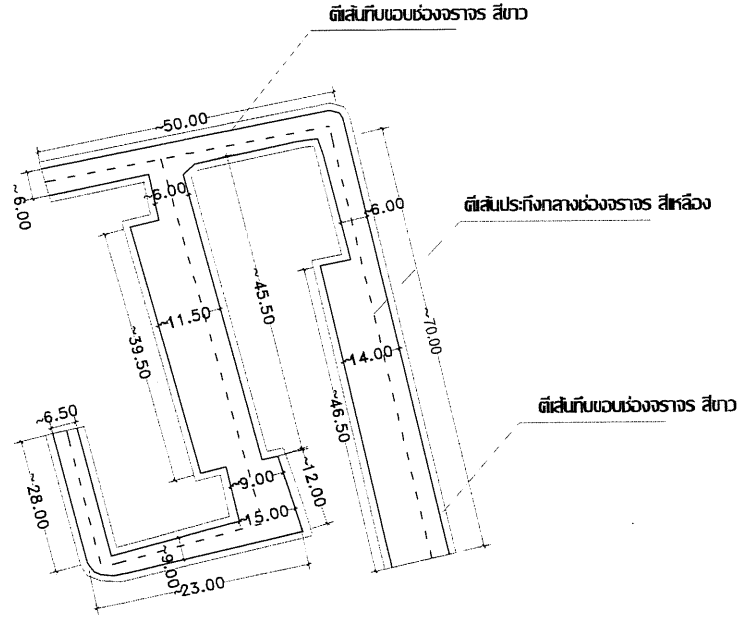

แบบขยายงานปรับปรุงผิวถนน	scale : no scale

แบบ	แบบขยายงานปรับปรุงผิวถนน
เขียนแบบ	(ลงชื่อ)..... ประธานกรรมการ (ลงชื่อ)..... กรรมการ (ลงชื่อ)..... กรรมการ

ใบมอบอำนาจ

ข้าพเจ้า นายพิทักษ์ ปานเกิด ตำแหน่ง ผู้จัดการ

โรงงานปูนซีเมนต์ไทย จำกัด (มหาชน) ซึ่งเป็นนิติบุคคลที่จดทะเบียนในประเทศไทย

โดยมีสำนักงานใหญ่ตั้งอยู่เลขที่ 1 ถนนปูนซีเมนต์ไทย ตำบลบางซื่อ อำเภอบางซื่อ จังหวัดกรุงเทพมหานคร

ขอมอบอำนาจให้ นายสมชาย ใจดี ตำแหน่ง ผู้จัดการฝ่ายขาย

โรงงานปูนซีเมนต์ไทย จำกัด (มหาชน) ซึ่งเป็นนิติบุคคลที่จดทะเบียนในประเทศไทย

โดยมีสำนักงานใหญ่ตั้งอยู่เลขที่ 1 ถนนปูนซีเมนต์ไทย ตำบลบางซื่อ อำเภอบางซื่อ จังหวัดกรุงเทพมหานคร

มีอำนาจดำเนินการแทนข้าพเจ้าในการติดต่อกับบริษัท ซีเมนต์ไทย จำกัด (มหาชน) ซึ่งเป็นนิติบุคคลที่จดทะเบียนในประเทศไทย

โดยมีสำนักงานใหญ่ตั้งอยู่เลขที่ 1 ถนนปูนซีเมนต์ไทย ตำบลบางซื่อ อำเภอบางซื่อ จังหวัดกรุงเทพมหานคร

(ลงชื่อ)----------ประธานกรรมการ

(ลงชื่อ)----------กรรมการ

(ลงชื่อ)----------กรรมการ

24. อาคารบริการผู้ป่วยแพทย์แผนไทย
25. อาคารผู้ป่วยโรคยาเสพติด 10 เตียง
26. อาคารศูนย์อบรมการเรียนรู้แพทย์แผนไทย
27. แฟลต 3 ชั้น จำนวน 12 ห้อง

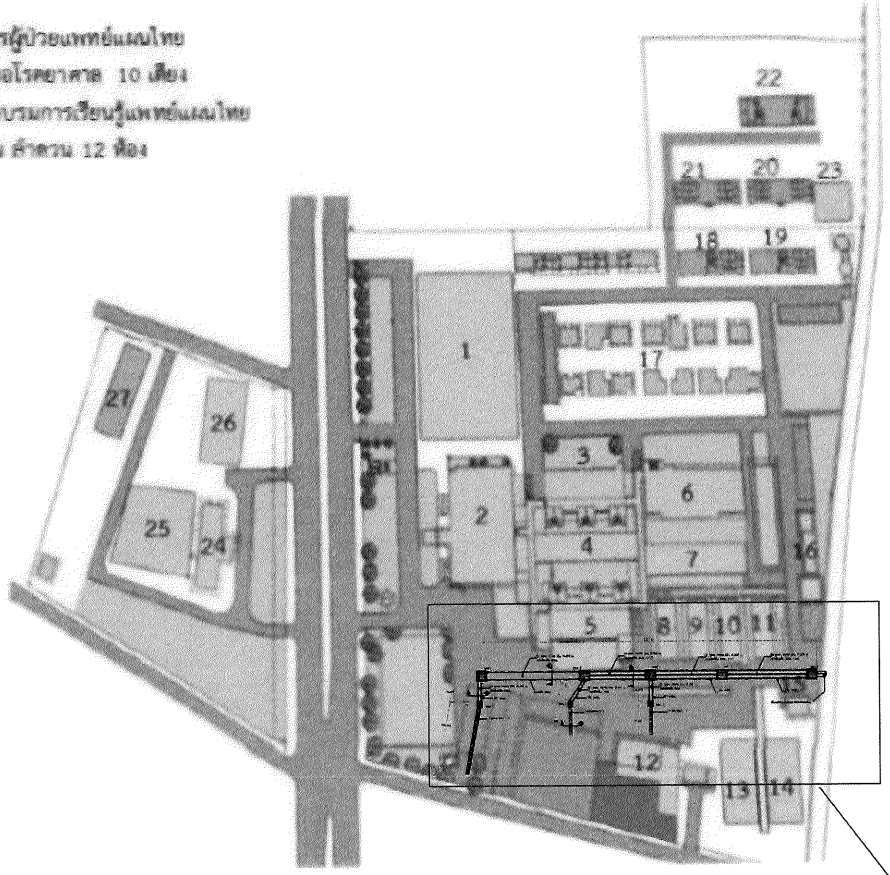

1. อาคารผู้ป่วยนอก-อุบัติเหตุฉุกเฉิน
2. อาคารผู้ป่วยนอก
3. อาคารผู้ป่วยใน 1 30 เตียง
4. อาคารส่งเสริมสุขภาพ
5. อาคารผู้ป่วยใน 2 30 เตียง
6. อาคารผู้ป่วยใน 3 30 เตียง อาคาร 2 ชั้น
7. อาคารพิเศษสงฆ์
8. อาคารคลังวัสดุสำนักงาน
9. อาคารสุขภาพจิต
10. อาคารห้องประชุมอเนกประสงค์
11. อาคารห้องเรียนคุณภาพ
12. อาคารศูนย์ซ่อมบำรุง
13. อาคารโภชนศาสตร์
14. อาคารจ่ายกลางและซักฟอก
15. อาคารดอกบัว
16. อาคารงานสนาม
17. บ้านพักแพทย์และเจ้าหน้าที่ บ้านเดี่ยว 14 หลัง
18. แฟลต 3 ชั้น ผกากรอง 12 ห้อง
19. แฟลต 3 ชั้น เบญจมาศ 12 ห้อง
20. แฟลต 3 ชั้น พุทธรักษา 12 ห้อง (ครอบครัว)
21. แฟลต 3 ชั้น ราชพฤกษ์ 12 ห้อง
22. แฟลต 3 ชั้น กาสะลอง 12 ห้อง
23. บำบัดน้ำเสีย

ดูแบบขยายแปลนท่อระบายน้ำ

ผังบริเวณ (สังเขป)

SCALE NO

แบบ ผังบริเวณ (สังเขป)	(ลงชื่อ)	ประธานกรรมการ
เขียนแบบ	(ลงชื่อ)	กรรมการ
	(ลงชื่อ)	กรรมการ

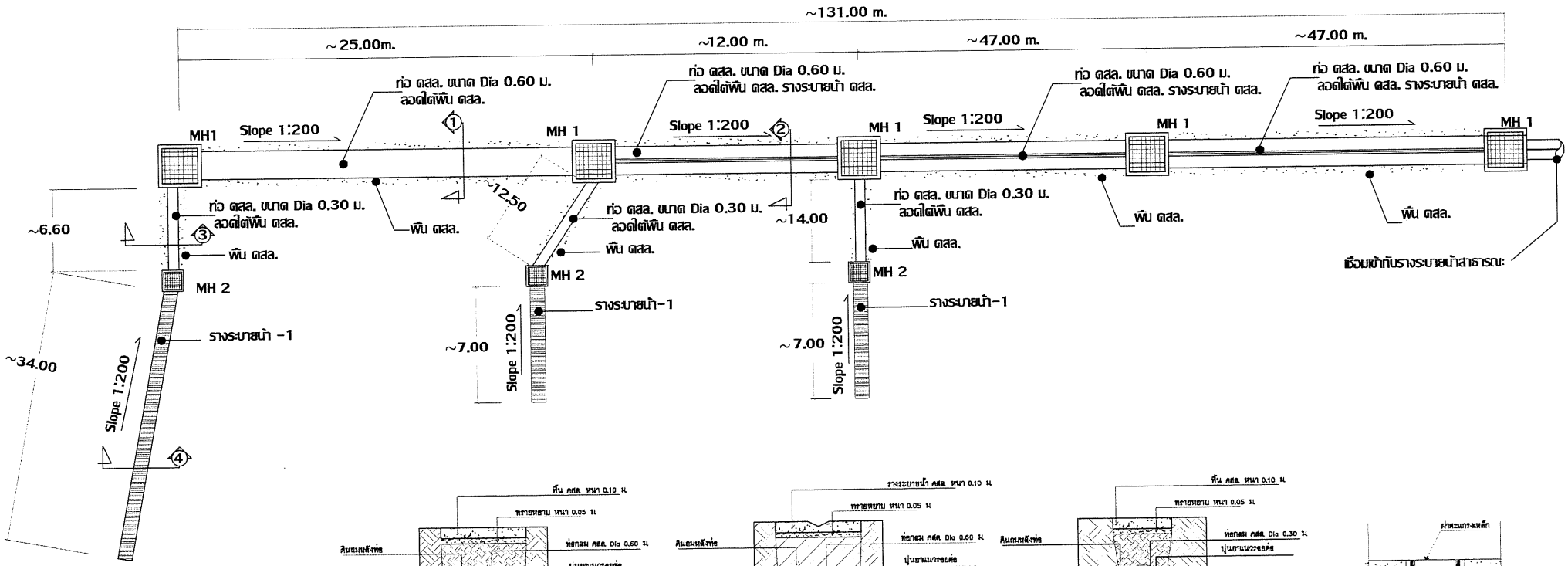

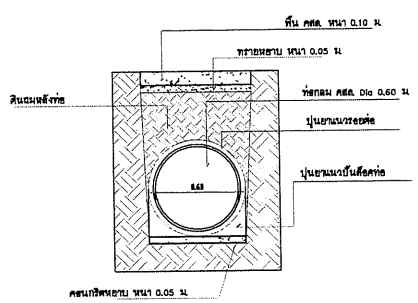

รูปตัด -1 | no scale

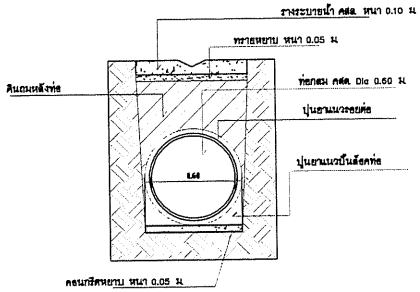

รูปตัด -2 | no scale

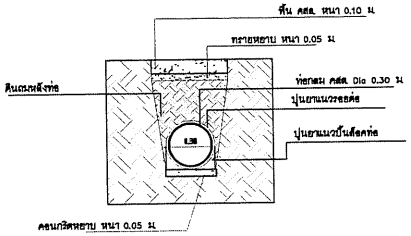

รูปตัด -3 | no scale

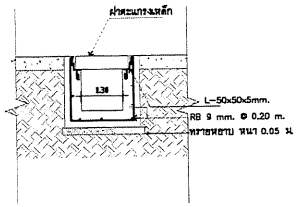

รูปตัด -4 | no scale

แปลนท่อระบายน้ำ	1:200

แบบ	แปลนท่อระบายน้ำ
เขียนแบบ	(ลงชื่อ)..... ประธานกรรมการ (ลงชื่อ)..... กรรมการ (ลงชื่อ)..... กรรมการ

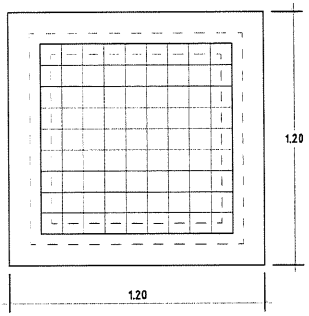

แปลน MH–1 scale 1:25

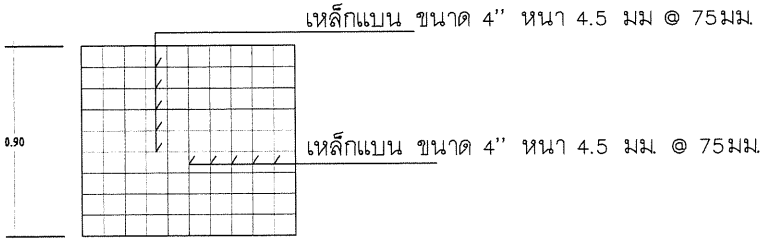

แปลนฝาตะแกรง scale 1:25

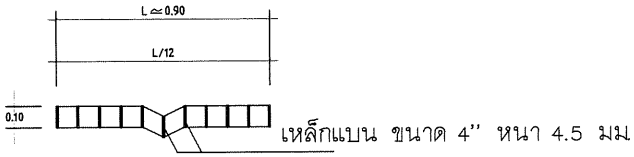

รูปตัดฝาตะแกรง scale 1:25

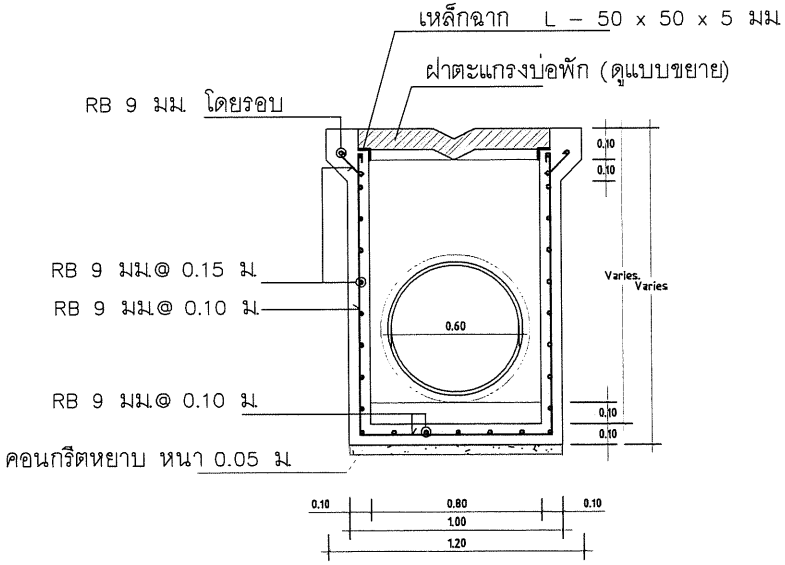

รูปตัดบ่อพัก คสล. scale 1:25

รายการประกอบแบบ

1. การก่อสร้างบ่อพักและทางระบายน้ำ คสล. ให้เป็นไปตามข้อกำหนดการก่อสร้าง
2. งานท่อ คสล. ให้ใช้ท่อ คสล. ชนิดอัดแรง มอก. 128 – 2528 คุณภาพชั้น 3 ชนิดปากลิ้นราง ให้ยาแนวโดยรอบรอยต่อท่อ
3. คอนกรีตต้องมีแรงอัดประลัย (COMPRESSIVE STRENGTH) ต้องไม่น้อยกว่า 240 ksc. (รูปลูกบาศก์) ที่อายุ 28 วัน โดยส่วนยุบตัวของคอนกรีตต้องไม่น้อยกว่า 5 ซม. และไม่มากกว่า 10 ซม.
6. วัสดุก่อสร้างอันที่ไม่ได้ระบุไว้ในแบบนี้ ให้มีคุณสมบัติตามมาตรฐานผลิตภัณฑ์อุตสาหกรรมของวัสดุชนิดนั้นๆ
7. แบบรูปรายการใดไม่ชัดเจน ให้ขึ้นอยู่กับดุลยพินิจของผู้ควบคุมงานของผู้ว่าจ้าง

แบบ ท่อ, บ่อพัก (คสล.)	
เขียนแบบ	(ลงชื่อ).....ประธานกรรมการ (ลงชื่อ).....กรรมการ (ลงชื่อ).....กรรมการ

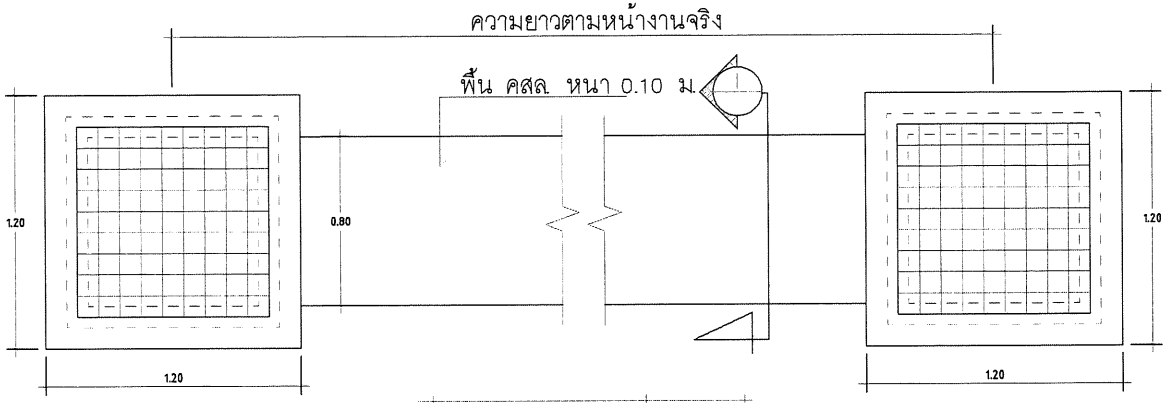

แปลน scale 1:25

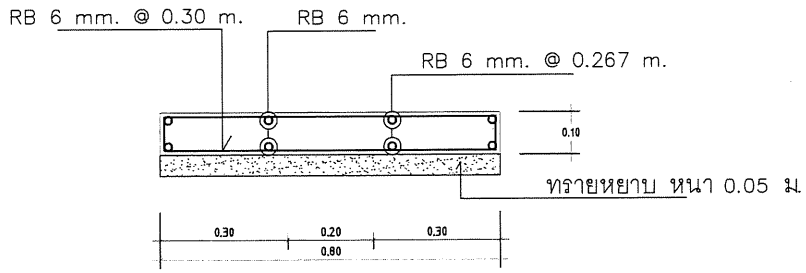

รูปตัดพื้น คสล. scale 1:25

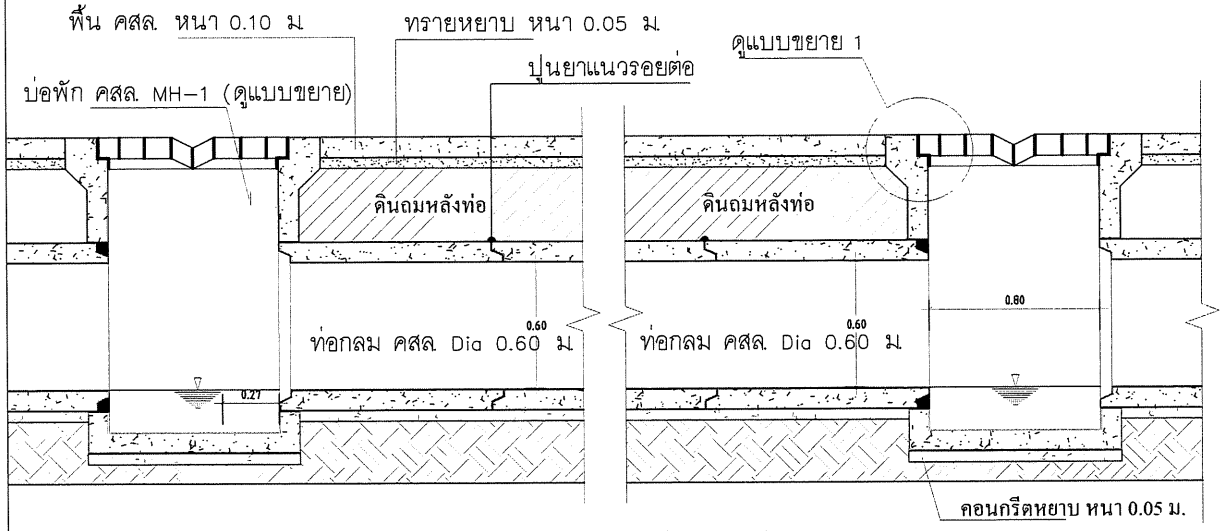

รูปตัดตามยาว scale 1:25

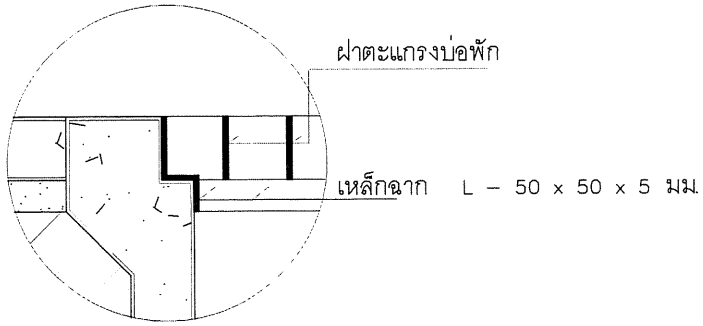

แบบขยาย 1

แบบ	**พื้น, ท่อ, บ่อพัก (คสล.)**
เขียนแบบ	(ลงชื่อ).....ประธานกรรมการ (ลงชื่อ).....กรรมการ (ลงชื่อ).....กรรมการ

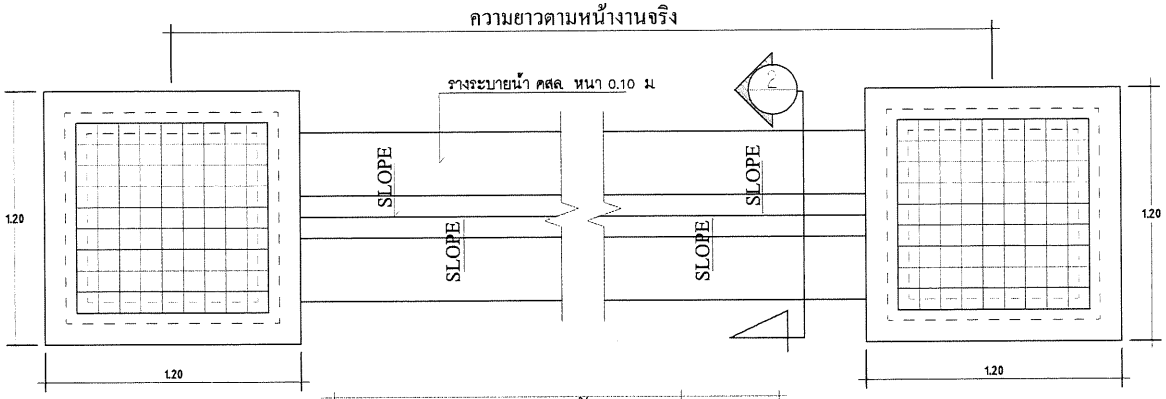

แปลน รางระบายน้ำ คสล. scale 1:25

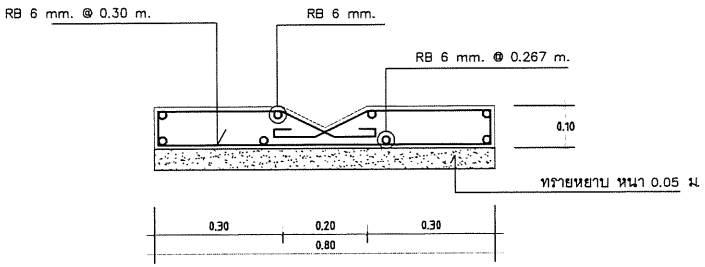

รูปตัดรางระบายน้ำ คสล. scale 1:25

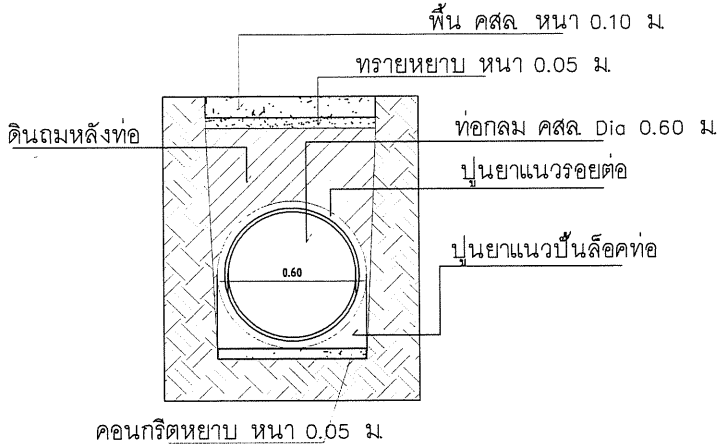

รูปตัด – 1 scale 1:25

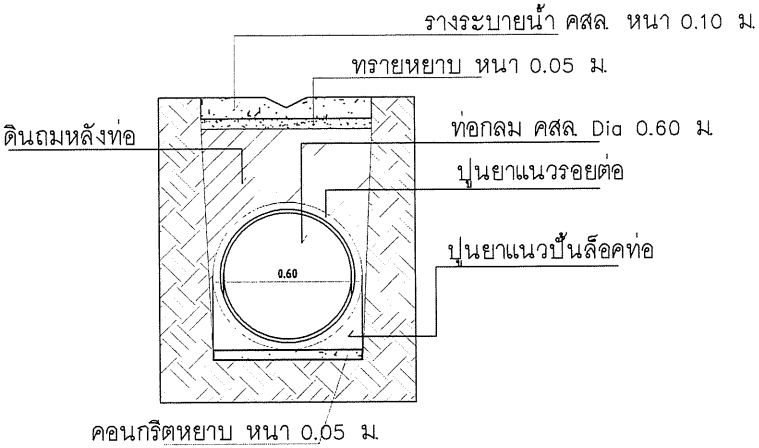

รูปตัด – 2 scale 1:25

แบบ	**พื้น, ท่อ, บ่อพัก (คสล.)**	
เขียนแบบ	(ลงชื่อ)	ประธานกรรมการ
	(ลงชื่อ)	กรรมการ
	(ลงชื่อ)	กรรมการ

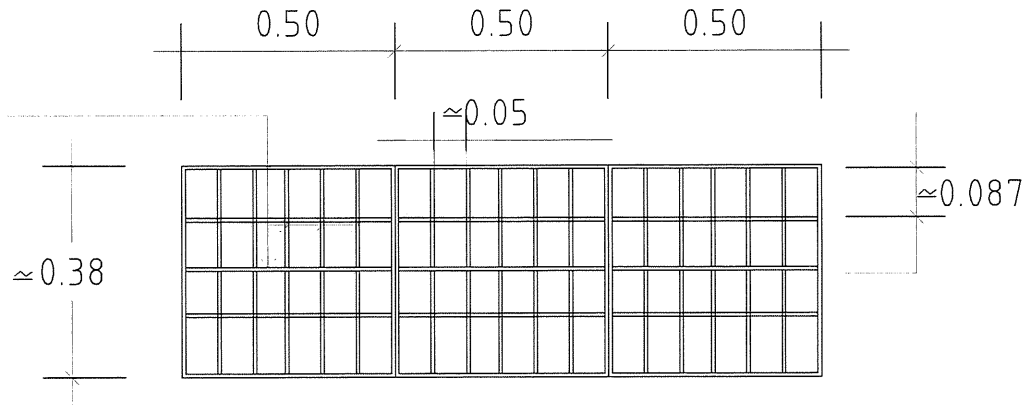

ฝาตะแกรงเหล็กรางระบายน้ำ

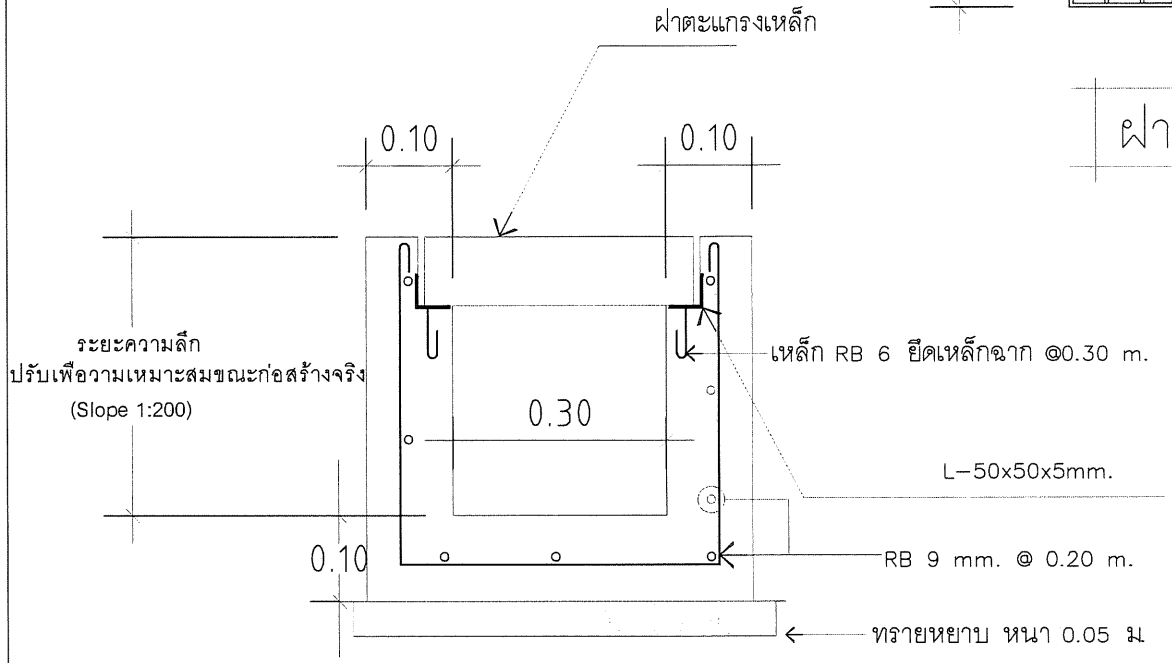

แบบขยายรางระบายน้ำ -1

แบบ รางระบายน้ำ	
เขียนแบบ	(ลงชื่อ).....ประธานกรรมการ (ลงชื่อ).....กรรมการ (ลงชื่อ).....กรรมการ

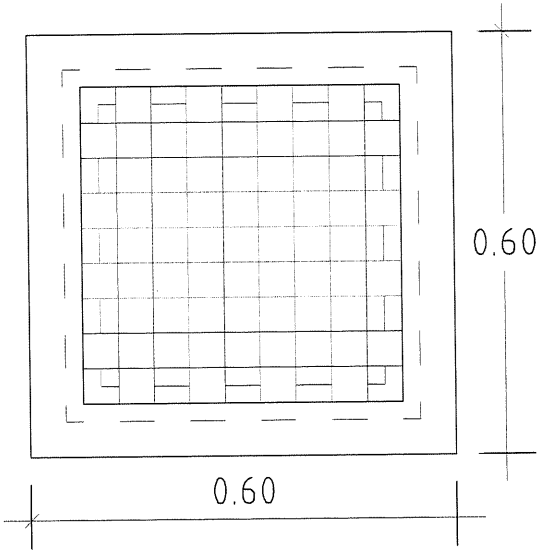

แปลนบ่อพัก MH-2

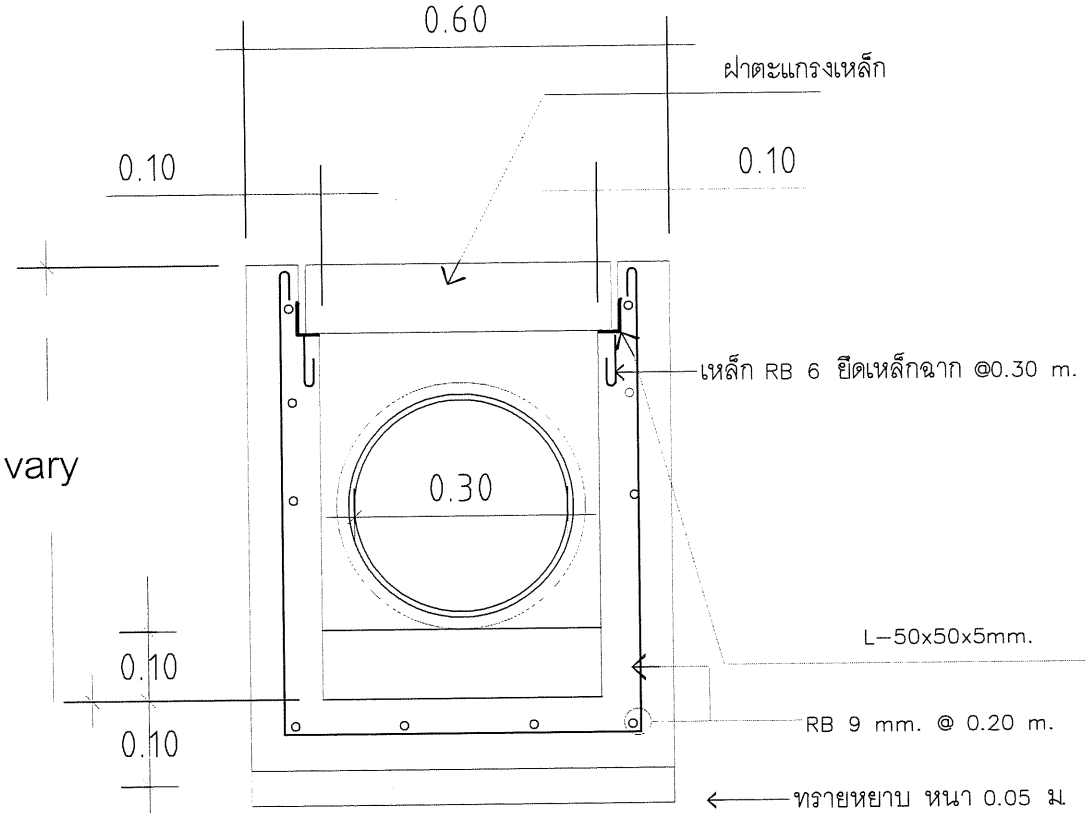

รูปตัดบ่อพัก MH-2

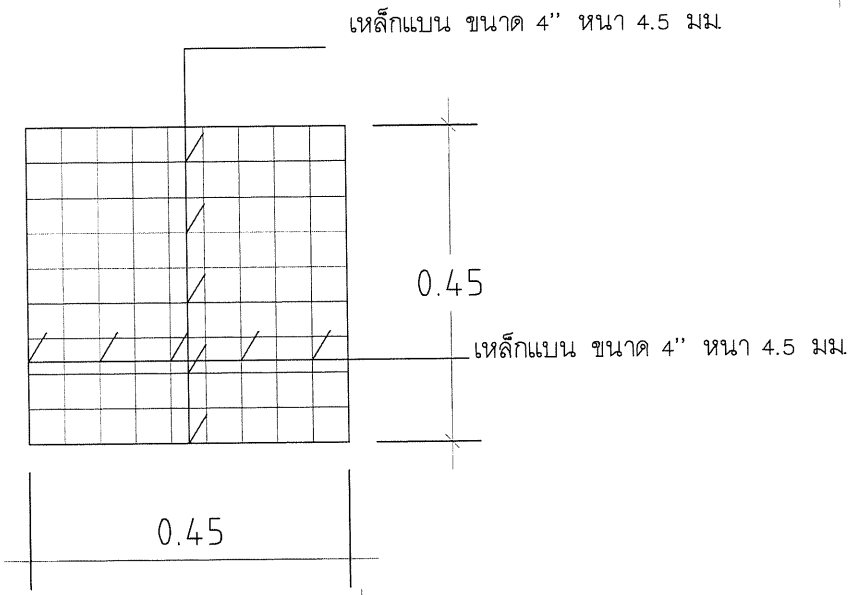

ฝาตะแกรงเหล็ก

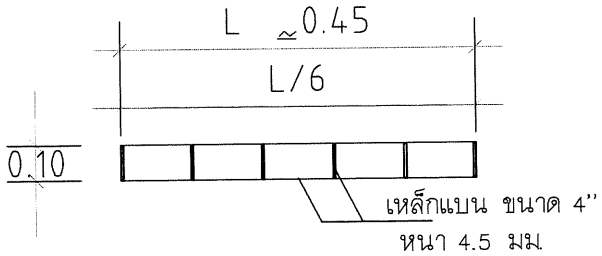

แบบ	บ่อพัก MH-2
เขียนแบบ	(ลงชื่อ).....ประธานกรรมการ (ลงชื่อ).....กรรมการ (ลงชื่อ).....กรรมการ

แบบสรุปราคากลางงานก่อสร้าง
โรงพยาบาลขุนหาญ จ.ศรีสะเกษ

ลำดับที่	รายการ	ค่าก่อสร้าง	หมายเหตุ
1	งานผิวทาง Asphaltic Concrete	2,869,129	
2	งานท่อกลม (คสล.) ขนาด Dia 0.60 ม.	150,881	
3	งานรางระบายน้ำ	78,487	
4	งานพื้น (คสล.)	67,875	
5	งานบ่อพัก (คสล.) ขนาด 1.00 x 1.00 ม.	73,972	
6	งานท่อกลม (คสล.) ขนาด Dia 0.30 ม.	25,367	
7	งานบ่อพัก (คสล.) ขนาด 0.60 x 0.60 ม.	12,535	
8	งานสีตีเส้นจราจร	88,987	
	รวมค่าก่อสร้างทั้งโครงการ/งานก่อสร้าง	3,367,233	
สรุป	ปรับราคาให้เหมาะสม	3,360,000	

หมายเหตุ

- ปริมาณงานใน BOQ.นี้ไม่สามารถนำไปใช้อ้างอิงในการก่อสร้างจริงได้ ผู้เสนอราคาต้องเสนอตามแบบรูป และเอกสารรายการประกอบแบบที่กำหนด
- หากต้องการ ใช้ BOQ.นี้ให้ผู้เสนอราคา กรอกรายละเอียดในการเสนอราคา จะต้องลบปริมาณวัสดุและราคาออกก่อน

(ลงชื่อ).....ประธานกรรมการ
(ลงชื่อ).....กรรมการ
(ลงชื่อ).....กรรมการ

สรุปผลการประมาณราคาก่อสร้าง

โครงการก่อสร้าง	**งานผิวทาง Asphaltic Concrete**
สถานที่ก่อสร้าง	**โรงพยาบาลขุนหาญ จังหวัดศรีสะเกษ**
ราคาค่าวัสดุ สำนักดัชนีเศรษฐกิจการค้า กระทรวงพาณิชย์ จังหวัดศรีสะเกษ ประจำเดือน	เมษายน 2566
ราคาค่าแรงงานตามบัญชีค่าแรงงาน / ค่าดำเนินการ สำหรับถอดแบบคำนวนราคากลางงานก่อสร้าง มีนาคม 2566	
☐ **ประมาณราคาเมื่อวันที่** เดือน พฤษภาคม พ.ศ.2566	☐ **ปรับราคาเมื่อเดือน พฤษภาคม พ.ศ. 2566**
FACTOR . F งานก่อสร้างอาคาร เงื่อนไข - เงินล่วงหน้าจ่าย 0 % , - เงินประกันผลงานหัก 0 % , - ดอกเบี้ยเงินกู้ 6 % , - ค่าภาษีมูลค่าเพิ่ม 7 %	

รายการ		ราคาก่อสร้าง	หมายเหตุ
1. ราคาค่าวัสดุและแรงงาน		2,202,110	
2. ราคารวมค่า Factor .F	1.3029	2,869,129	
รวมเป็นเงิน		**2,869,129**	
ปรับราคาให้เหมาะสม		**2,869,129**	

<u>หมายเหตุ</u> - ปริมาณงานใน BOQ.นี้ไม่สามารถนำไปใช้อ้างอิงในการก่อสร้างจริงได้ ผู้เสนอราคาต้องเสนอตามแบบรูป และเอกสารรายการประกอบแบบที่กำหนด

- หากต้องการ ใช้ BOQ.นี้ให้ผู้เสนอราคา กรอกรายละเอียดในการเสนอราคา จะต้องลบปริมาณวัสดุและราคาออกก่อน

(ลงชื่อ).....ประธานกรรมการ
(ลงชื่อ).....กรรมการ
(ลงชื่อ).....กรรมการ

บัญชีแสดงปริมาณวัสดุและราคา

โครงการก่อสร้าง	งานผิวทาง Asphaltic Concrete
สถานที่ก่อสร้าง	โรงพยาบาลขุนหาญ จังหวัดศรีสะเกษ

ลำดับที่	สรุปหมวดงาน	ค่าวัสดุและค่าแรงงาน	หมายเหตุ
	งานผิวทาง Asphaltic Concrete คิดที่ 1 ตร.ม.	262	
	งานผิวทาง Asphaltic Concrete คิดที่ 8,405 ตร.ม.	2,202,110	
	(รวม)	2,202,110	

(ลงชื่อ).....ประธานกรรมการ
(ลงชื่อ).....กรรมการ
(ลงชื่อ).....กรรมการ

บัญชีแสดงรายการประมาณราคา

1 **งานลาดแอสฟัลต์แทคโค้ต (Tack Coat)**

ใช้ยาง CRS-2	1.00	ลิตร @	26.80	บาท/ลิตร	=	26.80	บาท/ลิตร	(1)
ค่าขนส่ง	527.00	กม.	(บวกค่าขึ้น-ลง)		=	0.82	บาท/ลิตร	(2)
รวมค่ายาง + ค่าขนส่ง (1) + (2)					=	27.62	บาท/ลิตร	(3)
อัตราส่วน ใช้ 0.21 ลิตร/ตร.ม.		=	(3) x	0.21	=	5.80	บาท/ตร.ม.	(4)
ค่าดำเนินการ + ค่าเสื่อมราคา					=	7.28	บาท/ตร.ม.	(5)
ค่าใช้จ่ายรวม (4) + (5)					=	13.08	บาท/ตร.ม.	
รวมค่างานลาดแอสฟัลต์แทคโค้ต (Tack Coat)			**ค่างานต้นทุนรวม**		=	**13.08**	**บาท/ตร.ม.**	

2 **งานชั้นผิวทางแอสฟัลติกคอนกรีต (Asphaltic Concrete Wearing Course)** หนา 4 cm.

ASPHALT CONCRETE 1 ตัน ปูได้	10.41	ตร.ม.						
ปริมาณงาน ASPHALT CONCRETE ทั้งโครงการ					=	259.46	ตัน	
ค่าขนส่งอุปกรณ์ 80 ตัน + ค่าขึ้นลง	15.00	กม. (ไม่เกิน 15 กม. =	103.56	บาท)	=	50.62	บาท/ตัน	(1)
ค่าติดตั้งเครื่องผสม =	250,000	/	10,000		=	25.00	บาท/ตัน	(2)
ค่ายาง AC จากตารางที่ 2	0.059	ตัน @	24,469.14		=	1,443.68	บาท/ตัน	(3)
ค่าหิน	0.74	ลบ.ม. @	782.35		=	578.94	บาท/ตัน	(4)
ค่าดำเนินการ + ค่าเสื่อมผสมวัสดุแอสฟัลต์คอนกรีต					=	383.21	บาท/ตัน	(5)
ค่าขนส่ง L/4 =	0.19	กม. (1 ใน 4 ของระยะทางโครงการ) คิดในสายทาง 1.00 r			=	4.50	บาท/ตัน	(6)
ค่าดำเนินการ + ค่าเสื่อมปูลาดและบดทับหน้า	4	cm.	2	<----- (1= บนผิวไพรม์โค้ต, 2 = บนผิวแทคโค้ต)				
=	11.74	x	0.90	x 10.41	=	109.99	บาท/ตัน	(7)
ค่าใช้จ่ายรวม (1) +(2) +(3) +(4) +(5) +(6) +(7)					=	2,595.94	บาท/ตัน	(8)
ค่างานต้นทุน	(8)	/	10.41		=	249.37	บาท/ตร.ม.	
รวมค่างานชั้นผิวทางแอสฟัลต์คอนกรีต			**ค่างานต้นทุนรวม**		=	**249.37**	**บาท/ตร.ม.**	

(ลงชื่อ).....ประธานกรรมการ
(ลงชื่อ).....กรรมการ
(ลงชื่อ).....กรรมการ

สรุปผลการประมาณราคาก่อสร้าง

โครงการก่อสร้าง	**งานท่อกลม (คสล.) ขนาด Dia 0.60 ม.**
สถานที่ก่อสร้าง	**โรงพยาบาลขุนหาญ จังหวัดศรีสะเกษ**
ราคาค่าวัสดุ สำนักดัชนีเศรษฐกิจการค้า กระทรวงพาณิชย์ จังหวัดศรีสะเกษ ประจำเดือน	เมษายน 2566
ราคาค่าแรงงานตามบัญชีค่าแรงงาน / ค่าดำเนินการ สำหรับถอดแบบคำนวนราคากลางงานก่อสร้าง มีนาคม 2566	
☐ **ประมาณราคาเมื่อวันที่** **เดือน พฤษภาคม พ.ศ.2566**	☐ **ปรับราคาเมื่อเดือน** **พฤษภาคม พ.ศ. 2566**
FACTOR . F งานก่อสร้างอาคาร เงื่อนไข - เงินล่วงหน้าจ่าย 0 % , - เงินประกันผลงานหัก 0 % , - ดอกเบี้ยเงินกู้ 6 % , - ค่าภาษีมูลค่าเพิ่ม 7 %	

รายการ		ราคาก่อสร้าง	หมายเหตุ
1. ราคาค่าวัสดุและแรงงาน		115,804	
2. ราคารวมค่า Factor .F	1.3029	150,881	
รวมเป็นเงิน		**150,881**	
ปรับราคาให้เหมาะสม		**150,881**	

<u>**หมายเหตุ**</u> - ปริมาณงานใน BOQ.นี้ไม่สามารถนำไปใช้อ้างอิงในการก่อสร้างจริงได้ ผู้เสนอราคาต้องเสนอตามแบบรูป และเอกสารรายการประกอบแบบที่กำหนด

- หากต้องการ ใช้ BOQ.นี้ให้ผู้เสนอราคา กรอกรายละเอียดในการเสนอราคา จะต้องลบปริมาณวัสดุและราคาออกก่อน

(ลงชื่อ).....ประธานกรรมการ

(ลงชื่อ).....กรรมการ

(ลงชื่อ).....กรรมการ

สรุปผลการประมาณราคาก่อสร้าง

โครงการก่อสร้าง	**งานท่อกลม (คสล.) ขนาด Dia 0.60 ม.**
สถานที่ก่อสร้าง	**โรงพยาบาลขุนหาญ จังหวัดศรีสะเกษ**
ราคาค่าวัสดุ สำนักดัชนีเศรษฐกิจการค้า กระทรวงพาณิชย์ จังหวัดศรีสะเกษ ประจำเดือน	เมษายน 2566
ราคาค่าแรงงานตามบัญชีค่าแรงงาน / ค่าดำเนินการ สำหรับถอดแบบคำนวนราคากลางงานก่อสร้าง มีนาคม 2566	
☐ **ประมาณราคาเมื่อวันที่** เดือน พฤษภาคม พ.ศ.2566	☐ **ปรับราคาเมื่อเดือน** **พฤษภาคม พ.ศ. 2566**
FACTOR . F งานก่อสร้างอาคาร เงื่อนไข - เงินล่วงหน้าจ่าย 0 % , - เงินประกันผลงานหัก 0 % , - ดอกเบี้ยเงินกู้ 6 % , - ค่าภาษีมูลค่าเพิ่ม 7 %	

รายการ		ราคาก่อสร้าง	หมายเหตุ
1. ราคาค่าวัสดุและแรงงาน		115,804	
2. ราคารวมค่า Factor .F	1.3029	150,881	
รวมเป็นเงิน		**150,881**	
ปรับราคาให้เหมาะสม		**150,881**	

<u>หมายเหตุ</u> - ปริมาณงานใน BOQ.นี้ไม่สามารถนำไปใช้อ้างอิงในการก่อสร้างจริงได้ ผู้เสนอราคาต้องเสนอตามแบบรูป และเอกสารรายการประกอบแบบที่กำหนด

- หากต้องการ ใช้ BOQ.นี้ให้ผู้เสนอราคา กรอกรายละเอียดในการเสนอราคา จะต้องลบปริมาณวัสดุและราคาออกก่อน

(ลงชื่อ).....ประธานกรรมการ

(ลงชื่อ).....กรรมการ

(ลงชื่อ).....กรรมการ

บัญชีแสดงปริมาณวัสดุและราคา

โครงการก่อสร้าง	งานท่อกลม (คสล.) ขนาด Dia 0.60 ม.
สถานที่ก่อสร้าง	โรงพยาบาลขุนหาญ จังหวัดศรีสะเกษ

ลำดับที่	สรุปหมวดงาน	ค่าวัสดุและค่าแรงงาน	หมายเหตุ
1	งานท่อกลม (ค.ส.ล.) คิดที่ 1 ม.	884	
	งานท่อกลม (ค.ส.ล.) คิดที่ 131 ม.	115,804	
	(รวม 1)	115,804	

(ลงชื่อ).....ประธานกรรมการ
(ลงชื่อ).....กรรมการ
(ลงชื่อ).....กรรมการ

สรุปผลการประมาณราคาก่อสร้าง

โครงการก่อสร้าง	**งานท่อกลม (คสล.) ขนาด Dia 0.60 ม.**
สถานที่ก่อสร้าง	**โรงพยาบาลขุนหาญ จังหวัดศรีสะเกษ**
ราคาค่าวัสดุ สำนักดัชนีเศรษฐกิจการค้า กระทรวงพาณิชย์ จังหวัดศรีสะเกษ ประจำเดือน	เมษายน 2566
ราคาค่าแรงงานตามบัญชีค่าแรงงาน / ค่าดำเนินการ สำหรับถอดแบบคำนวนราคากลางงานก่อสร้าง มีนาคม 2566	
☐ **ประมาณราคาเมื่อวันที่** **เดือน พฤษภาคม พ.ศ.2566**	☐ **ปรับราคาเมื่อเดือน** **พฤษภาคม พ.ศ. 2566**
FACTOR . F งานก่อสร้างอาคาร เงื่อนไข - เงินล่วงหน้าจ่าย 0 % , - เงินประกันผลงานหัก 0 % , - ดอกเบี้ยเงินกู้ 6 % , - ค่าภาษีมูลค่าเพิ่ม 7 %	

รายการ		ราคาก่อสร้าง	หมายเหตุ
1. ราคาค่าวัสดุและแรงงาน		115,804	
2. ราคารวมค่า Factor .F	1.3029	150,881	
รวมเป็นเงิน		**150,881**	
ปรับราคาให้เหมาะสม		150,881	

<u>หมายเหตุ</u> - ปริมาณงานใน BOQ.นี้ไม่สามารถนำไปใช้อ้างอิงในการก่อสร้างจริงได้ ผู้เสนอราคาต้องเสนอตามแบบรูป และเอกสารรายการประกอบแบบที่กำหนด

- หากต้องการ ใช้ BOQ.นี้ให้ผู้เสนอราคา กรอกรายละเอียดในการเสนอราคา จะต้องลบปริมาณวัสดุและราคาออกก่อน

(ลงชื่อ).....ประธานกรรมการ
(ลงชื่อ).....กรรมการ
(ลงชื่อ).....กรรมการ

บัญชีแสดงปริมาณวัสดุและราคา

โครงการก่อสร้าง	งานท่อกลม (คสล.) ขนาด Dia 0.60 ม.
สถานที่ก่อสร้าง	โรงพยาบาลขุนหาญ จังหวัดศรีสะเกษ

ลำดับที่	สรุปหมวดงาน	ค่าวัสดุและค่าแรงงาน	หมายเหตุ
1	งานท่อกลม (ค.ส.ล.) คิดที่ 1 ม.	884	
	งานท่อกลม (ค.ส.ล.) คิดที่ 131 ม.	115,804	
	(รวม 1)	**115,804**	

(ลงชื่อ).....:ประธานกรรมการ
(ลงชื่อ).....กรรมการ
(ลงชื่อ).....กรรมการ

บัญชีแสดงรายการประมาณราคา

ลำดับ	รายการ	หน่วย	จำนวน	ราคาวัสดุ		ค่าแรงงาน		ราคารวม
				ต่อหน่วย	รวมวัสดุ	ต่อหน่วย	รวมค่าแรง	
1	งานท่อกลม (ค.ส.ล.) คิดที่ 1 ม.							
	(R.C. Pipe Culverts ขนาด Dia 0.60 m.)							
	- ขุดดิน - ถมคืน	ลบ.ม.	1	0	0	99	99	99
	- งานรื้อถอน (พื้นคอนกรีตเดิม)	ตร.ม.	1	0	0	70	70	70
	- ค่าท่อกลม ค.ส.ล + ค่าขนส่ง	ม.	1	550	550	0	0	550
	- ค่าวางท่อ + ค่าเทคอนกรีตรองพื้น	ม.	1	0	0	165	165	165
	(ขนาดท่อ ค.ส.ล. Dia 0.60 m.)							
	(รวม 1)				550		334	884
	งานท่อ (ค.ส.ล.) (1)							
	รวมค่าวัสดุ - แรงงาน ต่อ 1 ม.							884

(ลงชื่อ)_____ประธานกรรมการ
(ลงชื่อ)_____กรรมการ
(ลงชื่อ)_____กรรมการ

สรุปผลการประมาณราคาก่อสร้าง

โครงการก่อสร้าง	**งานรางระบายน้ำ**
สถานที่ก่อสร้าง	**โรงพยาบาลขุนหาญ จังหวัดศรีสะเกษ**
ราคาค่าวัสดุ สำนักดัชนีเศรษฐกิจการค้า กระทรวงพาณิชย์ จังหวัดศรีสะเกษ ประจำเดือน	เมษายน 2566
ราคาค่าแรงงานตามบัญชีค่าแรงงาน / ค่าดำเนินการ สำหรับถอดแบบคำนวนราคากลางงานก่อสร้าง มีนาคม 2566	
☐ **ประมาณราคาเมื่อวันที่** **เดือน พฤษภาคม พ.ศ.2566**	☐ **ปรับราคาเมื่อเดือน** **พฤษภาคม พ.ศ. 2566**
FACTOR . F งานก่อสร้างอาคาร เงื่อนไข - เงินล่วงหน้าจ่าย 0 % , - เงินประกันผลงานหัก 0 % , - ดอกเบี้ยเงินกู้ 6 % , - ค่าภาษีมูลค่าเพิ่ม 7 %	

รายการ		ราคาก่อสร้าง	หมายเหตุ
1. ราคาค่าวัสดุและแรงงาน		60,240	
2. ราคารวมค่า Factor .F	1.3029	78,487	
รวมเป็นเงิน		**78,487**	
ปรับราคาให้เหมาะสม		**78,487**	

<u>หมายเหตุ</u> - ปริมาณงานใน BOQ.นี้ไม่สามารถนำไปใช้อ้างอิงในการก่อสร้างจริงได้ ผู้เสนอราคาต้องเสนอตามแบบรูป และเอกสารรายการประกอบแบบที่กำหนด

- หากต้องการ ใช้ BOQ.นี้ให้ผู้เสนอราคา กรอกรายละเอียดในการเสนอราคา จะต้องลบปริมาณวัสดุและราคาออกก่อน

(ลงชื่อ).....ประธานกรรมการ

(ลงชื่อ).....กรรมการ

(ลงชื่อ).....กรรมการ

บัญชีแสดงปริมาณวัสดุและราคา

โครงการก่อสร้าง	งานรางระบายน้ำ
สถานที่ก่อสร้าง	โรงพยาบาลขุนหาญ จังหวัดศรีสะเกษ

ลำดับที่	สรุปหมวดงาน	ค่าวัสดุและค่าแรงงาน	หมายเหตุ
1	รางระบายน้ำ คิดที่ 1 ม.	1,255	
2	รางระบายน้ำ คิดที่ 48 ม.	60,240	
	รวม	60,240	

(ลงชื่อ).....ประธานกรรมการ
(ลงชื่อ).....กรรมการ
(ลงชื่อ).....กรรมการ

บัญชีแสดงรายการประมาณราคา

ลำดับ	รายการ	หน่วย	จำนวน	ราคาวัสดุ		ค่าแรงงาน		ราคารวม
				ต่อหน่วย	รวมวัสดุ	ต่อหน่วย	รวมค่าแรง	
	รางระบายน้ำ คิดที่ 10 ม.							
	- ขุดดิน - ถมคืน	ลบ.ม.	2	-	-	112	224	224
	- ทรายหยาบ	ลบ.ม.	0.27	366	99	112	30	129
	- คอนกรีตโครงสร้าง (fc'=210 ksc ทรงกระบอก	ลบ.ม.	1	1,861	1,861	327	327	2,188
	- ไม้แบบหล่อคอนกรีต	ตร.ม	8	260	2,080	139	1,112	3,192
	- ตะปู	กก.	0.8	48.81	39	-	-	39
	- เหล็กเสริมเส้นกลม RB 9 (SR- 24)	กก.	45	29.465	1,326	4.4	198	1,524
	- ลวดผูกเหล็ก	กก.	0.8	47.85	38	-	-	38
	- เหล็กแบน ขนาด 2" หนา 3 มม.	กก.	113	32.70	3,695	-	-	3,695
	- ค่าแรงงานตัดและเชื่อมประกอบฝา	กก.	113	-	-	8.5	961	961
	- งานทาสีน้ำมัน + กันสนิม	ตร.ม	8.6	35	301	30	258	559
	รวม				**9,439**		**3,110**	**12,549**
	รางระบายน้ำ							
	รวมค่าวัสดุ - แรงงาน ต่อ 1 ม.							**1,255**

(ลงชื่อ)_____ประธานกรรมการ
(ลงชื่อ)_____กรรมการ
(ลงชื่อ)_____กรรมการ

สรุปผลการประมาณราคาก่อสร้าง

โครงการก่อสร้าง	**งานพื้น (คสล.)**
สถานที่ก่อสร้าง	**โรงพยาบาลขุนหาญ จังหวัดศรีสะเกษ**
ราคาค่าวัสดุ สำนักดัชนีเศรษฐกิจการค้า กระทรวงพาณิชย์ จังหวัดศรีสะเกษ ประจำเดือน	เมษายน 2566
ราคาค่าแรงงานตามบัญชีค่าแรงงาน / ค่าดำเนินการ สำหรับถอดแบบคำนวนราคากลางงานก่อสร้าง มีนาคม 2566	
☐ **ประมาณราคาเมื่อวันที่** **เดือน พฤษภาคม พ.ศ.2566**	☐ **ปรับราคาเมื่อเดือน** **พฤษภาคม พ.ศ. 2566**
FACTOR . F งานก่อสร้างอาคาร เงื่อนไข - เงินล่วงหน้าจ่าย 0 % , - เงินประกันผลงานหัก 0 % , - ดอกเบี้ยเงินกู้ 6 % , - ค่าภาษีมูลค่าเพิ่ม 7 %	

รายการ		ราคาก่อสร้าง	หมายเหตุ
1. ราคาค่าวัสดุและแรงงาน		52,095	
2. ราคารวมค่า Factor .F	1.3029	67,875	
รวมเป็นเงิน		**67,875**	
ปรับราคาให้เหมาะสม		**67,875**	

<u>หมายเหตุ</u> - ปริมาณงานใน BOQ.นี้ไม่สามารถนำไปใช้อ้างอิงในการก่อสร้างจริงได้ ผู้เสนอราคาต้องเสนอตามแบบรูป และเอกสารรายการประกอบแบบที่กำหนด

- หากต้องการ ใช้ BOQ.นี้ให้ผู้เสนอราคา กรอกรายละเอียดในการเสนอราคา จะต้องลบปริมาณวัสดุและราคาออกก่อน

(ลงชื่อ).....ประธานกรรมการ

(ลงชื่อ).....กรรมการ

(ลงชื่อ).....กรรมการ

บัญชีแสดงปริมาณวัสดุและราคา

โครงการก่อสร้าง	งานพื้น (คสล.)
สถานที่ก่อสร้าง	โรงพยาบาลขุนหาญ จังหวัดศรีสะเกษ

ลำดับที่	สรุปหมวดงาน	ค่าวัสดุและค่าแรงงาน	หมายเหตุ
	งานพื้น (ค.ส.ล.) คิดที่ 1 ม.	345	
	งานพื้น (ค.ส.ล.) คิดที่ 151 ม.	52,095	
	(รวม)	52,095	

(ลงชื่อ).....ประธานกรรมการ
(ลงชื่อ).....กรรมการ
(ลงชื่อ).....กรรมการ

บัญชีแสดงรายการประมาณราคา

ลำดับ	รายการ	หน่วย	จำนวน	ราคาวัสดุ		ค่าแรงงาน		ราคารวม
				ต่อหน่วย	รวมวัสดุ	ต่อหน่วย	รวมค่าแรง	
	พื้น (ค.ส.ล.) คิดที่ 10 ม.							
	กว้าง 0.80 ม. ยาว 10 ม. หนา 0.10 ม.							
	- คอนกรีต 210 ksc. (ทรงกระบอก)	ลบ.ม.	0.8	1,861	1,489	327	262	1,750
	- เหล็กเส้นกลม RB 6 (SR - 24)	กก.	45	30.065	1,353	4.4	198	1,551
	- ลวดผูกเหล็ก	กก.	0.5	47.85	24	0	0	24
	- ค่าแบบหล่อคอนกรีต	ตร.ม.	1.5	50	75	35	53	128
	(รวม 1)				**2,941**		**512**	**3,453**
	พื้น ค.ส.ล. (1)							
	รวมค่าวัสดุ - แรงงาน 1 ม.							**345**

(ลงชื่อ).....ประธานกรรมการ
(ลงชื่อ).....กรรมการ
(ลงชื่อ).....กรรมการ

สรุปผลการประมาณราคาก่อสร้าง

โครงการก่อสร้าง	**งานบ่อพัก (คสล.) ขนาด 1.00 x 1.00 ม.**
สถานที่ก่อสร้าง	**โรงพยาบาลขุนหาญ จังหวัดศรีสะเกษ**
ราคาค่าวัสดุ สำนักดัชนีเศรษฐกิจการค้า กระทรวงพาณิชย์ จังหวัดศรีสะเกษ ประจำเดือน	เมษายน 2566
ราคาค่าแรงงานตามบัญชีค่าแรงงาน / ค่าดำเนินการ สำหรับถอดแบบคำนวนราคากลางงานก่อสร้าง มีนาคม 2566	
☐ **ประมาณราคาเมื่อวันที่** **เดือน พฤษภาคม พ.ศ.2566**	☐ **ปรับราคาเมื่อเดือน** **พฤษภาคม พ.ศ. 2566**
FACTOR . F งานก่อสร้างอาคาร เงื่อนไข - เงินล่วงหน้าจ่าย 0 % , - เงินประกันผลงานหัก 0 % , - ดอกเบี้ยเงินกู้ 6 % , - ค่าภาษีมูลค่าเพิ่ม 7 %	

รายการ		ราคาก่อสร้าง	หมายเหตุ
1. ราคาค่าวัสดุและแรงงาน		56,775	
2. ราคารวมค่า Factor .F	1.3029	73,972	
รวมเป็นเงิน		**73,972**	
ปรับราคาให้เหมาะสม		73,972	

<u>หมายเหตุ</u> - ปริมาณงานใน BOQ.นี้ไม่สามารถนำไปใช้อ้างอิงในการก่อสร้างจริงได้ ผู้เสนอราคาต้องเสนอตามแบบรูป และเอกสารรายการประกอบแบบที่กำหนด

- หากต้องการ ใช้ BOQ.นี้ให้ผู้เสนอราคา กรอกรายละเอียดในการเสนอราคา จะต้องลบปริมาณวัสดุและราคาออกก่อน

(ลงชื่อ).....ประธานกรรมการ

(ลงชื่อ).....กรรมการ

(ลงชื่อ).....กรรมการ

บัญชีแสดงปริมาณวัสดุและราคา

โครงการก่อสร้าง	งานบ่อพัก (คสล.) ขนาด 1.00 x 1.00 ม.
สถานที่ก่อสร้าง	โรงพยาบาลขุนหาญ จังหวัดศรีสะเกษ

ลำดับที่	สรุปหมวดงาน	ค่าวัสดุและค่าแรงงาน	หมายเหตุ
1	บ่อพัก ค.ส.ล. คิดที่ 1 บ่อ	11,355	
2	บ่อพัก ค.ส.ล. คิดที่ 5 บ่อ	56,775	
	รวม	56,775	

(ลงชื่อ).....ประธานกรรมการ
(ลงชื่อ).....กรรมการ
(ลงชื่อ).....กรรมการ

บัญชีแสดงรายการประมาณราคา

ลำดับ	รายการ	หน่วย	จำนวน	ราคาวัสดุ		ค่าแรงงาน		ราคารวม
				ต่อหน่วย	รวมวัสดุ	ต่อหน่วย	รวมค่าแรง	
	งานบ่อพัก ค.ส.ล. 1.00 x 1.00 ม.							
	(สำหรับท่อกลม ค.ส.ล. Dia. 0.60 ม.)							
	- ขุดดิน - ถมคืน	ลบ.ม.	3	-	-	112	336	336
	- คอนกรีตหยาบ	ลบ.ม.	0.05	1,800	90	426	21	111
	- คอนกรีตโครงสร้าง (fc'=210 ksc ทรงกระบอก	ลบ.ม.	0.5	1,861	931	327	164	1,094
	- ไม้แบบหล่อคอนกรีต	ตร.ม	10	260	2,600	139	1,390	3,990
	- ตะปู	กก.	2	48.81	98	-	-	98
	- เหล็กเสริมเส้นกลม RB 9 (SR - 24)	กก.	60	29.465	1,768	4.4	264	2,032
	- ลวดผูกเหล็ก	กก.	2	47.85	96	-	-	96
	- เหล็กฉากขอบบ่อ ขนาด 50 x 50 x 5 มม.	กก.	13	30.76	400	-	-	400
	- เหล็กแบน ขนาด 4" หนา 4.5 มม.	กก.	70	31.90	2,233	-	-	2,233
	- ค่าแรงงานตัดและเชื่อมประกอบฝา	กก.	83	-	-	8.5	706	706
	- งานทาสีน้ำมัน + กันสนิม	ตร.ม	4	35	140	30	120	260
	รวม				8,355		3,000	11,355
	บ่อพัก ค.ส.ล.							
	รวมค่าวัสดุ - แรงงาน ต่อ 1 บ่อ							11,355

(ลงชื่อ).....ประธานกรรมการ

(ลงชื่อ).....กรรมการ

(ลงชื่อ).....กรรมการ

สรุปผลการประมาณราคาก่อสร้าง

โครงการก่อสร้าง	**งานท่อกลม (คสล.) ขนาด Dia 0.30 ม.**
สถานที่ก่อสร้าง	**โรงพยาบาลขุนหาญ จังหวัดศรีสะเกษ**
ราคาค่าวัสดุ สำนักดัชนีเศรษฐกิจการค้า กระทรวงพาณิชย์ จังหวัดศรีสะเกษ ประจำเดือน	เมษายน 2566
ราคาค่าแรงงานตามบัญชีค่าแรงงาน / ค่าดำเนินการ สำหรับถอดแบบคำนวนราคากลางงานก่อสร้าง	มีนาคม 2566
☐ **ประมาณราคาเมื่อวันที่** เดือน พฤษภาคม พ.ศ.2566	☐ **ปรับราคาเมื่อเดือน** **พฤษภาคม พ.ศ. 2566**
FACTOR . F งานก่อสร้างอาคาร เงื่อนไข - เงินล่วงหน้าจ่าย 0 % , - เงินประกันผลงานหัก 0 % , - ดอกเบี้ยเงินกู้ 6 % , - ค่าภาษีมูลค่าเพิ่ม 7 %	

รายการ		ราคาก่อสร้าง	หมายเหตุ
1. ราคาค่าวัสดุและแรงงาน		19,470	
2. ราคารวมค่า Factor .F	1.3029	25,367	
รวมเป็นเงิน		**25,367**	
ปรับราคาให้เหมาะสม		25,367	

<u>หมายเหตุ</u> - ปริมาณงานใน BOQ.นี้ไม่สามารถนำไปใช้อ้างอิงในการก่อสร้างจริงได้ ผู้เสนอราคาต้องเสนอตามแบบรูป และเอกสารรายการประกอบแบบที่กำหนด

- หากต้องการ ใช้ BOQ.นี้ให้ผู้เสนอราคา กรอกรายละเอียดในการเสนอราคา จะต้องลบปริมาณวัสดุและราคาออกก่อน

(ลงชื่อ).....ประธานกรรมการ

(ลงชื่อ).....กรรมการ

(ลงชื่อ).....กรรมการ

บัญชีแสดงปริมาณวัสดุและราคา

โครงการก่อสร้าง	งานท่อกลม (คสล.) ขนาด Dia 0.30 ม.
สถานที่ก่อสร้าง	โรงพยาบาลขุนหาญ จังหวัดศรีสะเกษ

ลำดับที่	สรุปหมวดงาน	ค่าวัสดุและค่าแรงงาน	หมายเหตุ
1	งานท่อกลม (ค.ส.ล.) คิดที่ 1 ม.	590	
	งานท่อกลม (ค.ส.ล.) คิดที่ 33 ม.	19,470	
	(รวม 1)	19,470	

(ลงชื่อ).....ประธานกรรมการ
(ลงชื่อ).....กรรมการ
(ลงชื่อ).....กรรมการ

บัญชีแสดงรายการประมาณราคา

ลำดับ	รายการ	หน่วย	จำนวน	ราคาวัสดุ		ค่าแรงงาน		ราคารวม
				ต่อหน่วย	รวมวัสดุ	ต่อหน่วย	รวมค่าแรง	
1	งานท่อกลม (ค.ส.ล.) คิดที่ 1 ม.							
	(R.C. Pipe Culverts ขนาด Dia 0.30 m.)							
	- ขุดดิน - ถมคืน	ลบ.ม.	0.5	0	0	99	50	50
	- งานรื้อถอน (พื้นคอนกรีตเดิม)	ตร.ม.	0.5	0	0	70	35	35
	- ค่าท่อกลม ค.ส.ล + ค่าขนส่ง	ม.	1	350	350	0	0	350
	- ค่าวางท่อ + ค่าเทคอนกรีตรองพื้น	ม.	1	0	0	155	155	155
	(ขนาดท่อ ค.ส.ล. Dia 0.30 m.)							
	(รวม 1)				350		240	590
	งานท่อ (ค.ส.ล.) (1)							
	รวมค่าวัสดุ - แรงงาน ต่อ 1 ม.							590

(ลงชื่อ)..... ประธานกรรมการ
(ลงชื่อ)..... กรรมการ
(ลงชื่อ)..... กรรมการ

สรุปผลการประมาณราคาก่อสร้าง

โครงการก่อสร้าง	**งานบ่อพัก (คสล.) ขนาด 0.60 x 0.60 ม.**
สถานที่ก่อสร้าง	**โรงพยาบาลขุนหาญ จังหวัดศรีสะเกษ**
ราคาค่าวัสดุ สำนักดัชนีเศรษฐกิจการค้า กระทรวงพาณิชย์ จังหวัดศรีสะเกษ ประจำเดือน	เมษายน 2566
ราคาค่าแรงงานตามบัญชีค่าแรงงาน / ค่าดำเนินการ สำหรับถอดแบบคำนวนราคากลางงานก่อสร้าง มีนาคม 2566	
☐ **ประมาณราคาเมื่อวันที่** เดือน พฤษภาคม พ.ศ.2566	☐ **ปรับราคาเมื่อเดือน** **พฤษภาคม พ.ศ. 2566**
FACTOR . F งานก่อสร้างอาคาร เงื่อนไข - เงินล่วงหน้าจ่าย 0 % , - เงินประกันผลงานหัก 0 % , - ดอกเบี้ยเงินกู้ 6 % , - ค่าภาษีมูลค่าเพิ่ม 7 %	

รายการ		ราคาก่อสร้าง	หมายเหตุ
1. ราคาค่าวัสดุและแรงงาน		9,621	
2. ราคารวมค่า Factor .F	1.3029	12,535	
รวมเป็นเงิน		**12,535**	
ปรับราคาให้เหมาะสม		**12,535**	

<u>หมายเหตุ</u> - ปริมาณงานใน BOQ.นี้ไม่สามารถนำไปใช้อ้างอิงในการก่อสร้างจริงได้ ผู้เสนอราคาต้องเสนอตามแบบรูป และเอกสารรายการประกอบแบบที่กำหนด

- หากต้องการ ใช้ BOQ.นี้ให้ผู้เสนอราคา กรอกรายละเอียดในการเสนอราคา จะต้องลบปริมาณวัสดุและราคาออกก่อน

(ลงชื่อ).....ประธานกรรมการ

(ลงชื่อ).....กรรมการ

(ลงชื่อ).....กรรมการ

บัญชีแสดงปริมาณวัสดุและราคา

โครงการก่อสร้าง	งานบ่อพัก (คสล.) ขนาด 0.60 x 0.60 ม.
สถานที่ก่อสร้าง	โรงพยาบาลขุนหาญ จังหวัดศรีสะเกษ

ลำดับที่	สรุปหมวดงาน	ค่าวัสดุและค่าแรงงาน	หมายเหตุ
1	บ่อพัก ค.ส.ล. คิดที่ 1 บ่อ	3,207	
2	บ่อพัก ค.ส.ล. คิดที่ 3 บ่อ	9,621	
	รวม	9,621	

(ลงชื่อ).....ประธานกรรมการ
(ลงชื่อ).....กรรมการ
(ลงชื่อ).....กรรมการ

บัญชีแสดงรายการประมาณราคา

ลำดับ	รายการ	หน่วย	จำนวน	ราคาวัสดุ		ค่าแรงงาน		ราคารวม
				ต่อหน่วย	รวมวัสดุ	ต่อหน่วย	รวมค่าแรง	
	งานบ่อพัก ค.ส.ล. 0.60 x 0.60 ม.							
	(สำหรับท่อกลม ค.ส.ล. Dia. 0.30 ม.)							
	- ขุดดิน - ถมคืน	ลบ.ม.	0.21	-	-	112	24	24
	- คอนกรีตหยาบ	ลบ.ม.	0.05	1,800	90	426	21	111
	- คอนกรีตโครงสร้าง (fc'=210 ksc ทรงกระบอก	ลบ.ม.	0.18	1,861	335	327	59	394
	- ไม้แบบหล่อคอนกรีต	ตร.ม	1	260	374	139	200	575
	- ตะปู	กก.	2	48.81	98	-	-	98
	- เหล็กเสริมเส้นกลม RB 9 (SR - 24)	กก.	9	29.465	256	4.4	38	295
	- ลวดผูกเหล็ก	กก.	2	47.85	96	-	-	96
	- เหล็กฉากขอบบ่อ ขนาด 50 x 50 x 5 มม.	กก.	9	30.76	278	-	-	278
	- เหล็กแบน ขนาด 4" หนา 4.5 มม.	กก.	25	31.90	789	-	-	789
	- ค่าแรงงานตัดและเชื่อมประกอบฝา	กก.	34	-	-	8.5	289	289
	- งานทาสีน้ำมัน + กันสนิม	ตร.ม	4	35	140	30	120	260
	รวม				**2,456**		**751**	**3,207**
	บ่อพัก ค.ส.ล.							
	รวมค่าวัสดุ - แรงงาน ต่อ 1 บ่อ							3,207

(ลงชื่อ).....ประธานกรรมการ
(ลงชื่อ).....กรรมการ
(ลงชื่อ).....กรรมการ

สรุปผลการประมาณราคาก่อสร้าง

โครงการก่อสร้าง	**งานสีตีเส้นจราจร**
สถานที่ก่อสร้าง	**โรงพยาบาลขุนหาญ จังหวัดศรีสะเกษ**
ราคาค่าวัสดุ สำนักดัชนีเศรษฐกิจการค้า กระทรวงพาณิชย์ จังหวัดศรีสะเกษ ประจำเดือน	เมษายน 2565
ราคาค่าแรงงานตามบัญชีค่าแรงงาน / ค่าดำเนินการ สำหรับถอดแบบคำนวนราคากลางงานก่อสร้าง มีนาคม 2566	
☐ **ประมาณราคาเมื่อวันที่** เดือน พฤษภาคม พ.ศ.2566	☐ **ปรับราคาเมื่อเดือน พฤษภาคม พ.ศ. 2566**
FACTOR . F งานก่อสร้างอาคาร เงื่อนไข - เงินล่วงหน้าจ่าย 0 % , - เงินประกันผลงานหัก 0 % , - ดอกเบี้ยเงินกู้ 6 % , - ค่าภาษีมูลค่าเพิ่ม 7 %	

รายการ		ราคาก่อสร้าง	หมายเหตุ
1. ราคาค่าวัสดุและแรงงาน		68,299	
2. ราคารวมค่า Factor .F	1.3029	88,987	
รวมเป็นเงิน		**88,987**	
ปรับราคาให้เหมาะสม		**88,987**	

<u>หมายเหตุ</u> - ปริมาณงานใน BOQ.นี้ไม่สามารถนำไปใช้อ้างอิงในการก่อสร้างจริงได้ ผู้เสนอราคาต้องเสนอตามแบบรูป และเอกสารรายการประกอบแบบที่กำหนด

- หากต้องการ ใช้ BOQ.นี้ให้ผู้เสนอราคา กรอกรายละเอียดในการเสนอราคา จะต้องลบปริมาณวัสดุและราคาออกก่อน

(ลงชื่อ).....ประธานกรรมการ

(ลงชื่อ).....กรรมการ

(ลงชื่อ).....กรรมการ

บัญชีแสดงปริมาณวัสดุและราคา

โครงการก่อสร้าง	งานสีตีเส้นจราจร
สถานที่ก่อสร้าง	โรงพยาบาลขุนหาญ จังหวัดศรีสะเกษ

ลำดับที่	สรุปหมวดงาน	ค่าวัสดุและค่าแรงงาน	หมายเหตุ
	งานสีตีเส้นจราจร คิดที่ 1 ตร.ม.	240.49	
	งานสีตีเส้นจราจร คิดที่ 284 ตร.ม. (กว้าง 0.10 ม.)	68,299	
	(รวม)	68,299	

(ลงชื่อ).....ประธานกรรมการ
(ลงชื่อ).....กรรมการ
(ลงชื่อ).....กรรมการ

บัญชีแสดงรายการประมาณราคา

ลำดับ	รายการ	ข้อมูลการคำนวณ		ราคาต่อหน่วย		หมายเหตุ
		หน่วย	จำนวน	หน่วย	จำนวน	
	1. ค่าดำเนินการ					
	1.1 ค่าบริการเครื่องจักร	บาท/วัน	6,085.00	บาท/ตร.ม.	10.14	ทำงานได้ 600 ตร.ม/วัน
	1.2 ค่าแรงงาน	บาท/วัน	3,600.00	บาท/ตร.ม.	6.00	ทำงานได้ 600 ตร.ม/วัน
	1.3 ค่าทดสอบการสะท้อนแสง			บาท/ตร.ม.	5.25	
	รวมค่าดำเนินการ	**บาท/วัน**	**9,685.00**		**21.39**	
	2. ค่าวัสดุ					
	คิดค่าขนส่ง วัสดุ ThermoPlastic =		527.00 กม.	บาท/ตร.ม.	0.81	= 811.58/1,000
	2.1 ลูกแก้ว			บาท/ตร.ม.	24.43	= 0.50 x (48.00 + 0.81 + 0.05)
	2.2 วัสดุสี			บาท/ตร.ม.	159.45	= 4.00 x (39.00 +0.81 0.05)
	2.3 ค่า Primer (กาวรองพื้น)			บาท/ตร.ม.	24.79	
	รวมค่าวัสดุตีเส้นเผื่อสูญเสีย 5%			บาท/ตร.ม.	219.10	= (24.43+159.45+24.79)*1.05
	3. ค่าดำเนินการ รวม ค่าวัสดุ (1+2)				240.49	= 21.39 + 219.10
	ค่างานต้นทุน				240.49	บาท/ตร.ม.

(ลงชื่อ)_____ประธานกรรมการ

(ลงชื่อ)_____กรรมการ

(ลงชื่อ)_____กรรมการ

เอกสารเพิ่มเติม เลขที่ รพ.ขุนหาญ 01/2566

รายการประกอบแบบก่อสร้าง งานผิวทาง Asphaltic Concrete, งานท่อกลม (คสล.), งานรางระบายน้ำ งานพื้น (คสล.), งานบ่อพัก (คสล.), งานสีตีเส้นจราจร ณ โรงพยาบาลขุนหาญ อำเภอขุนหาญ จังหวัดศรีสะเกษ

ให้ผู้รับจ้างดำเนินการก่อสร้าง งานผิวทาง Asphaltic Concrete, งานท่อกลม (คสล.), งานรางระบายน้ำ, งานพื้น (คสล.), งานบ่อพัก (คสล.), งานสีตีเส้นจราจร ที่ โรงพยาบาลขุนหาญให้ถูกต้องตามรูปแบบรายการและสัญญา ด้วยวัสดุ-อุปกรณ์ และช่างฝีมือที่ดี โดยมีข้อกำหนดเพิ่มเติม ดังนี้

1.) งานผิวทาง Asphaltic Concrete

1.1 ผู้รับจ้างจะต้องดำเนินการเทผิวพื้นลาดแอสฟัลต์แทคโค้ต และงานชั้นผิวทางแอสฟัลติกคอนกรีต จำนวนทั้งสิ้น 8,405 ตารางเมตร โดยสามารถกำหนดความกว้าง ความยาว ตามพื้นที่ก่อสร้างจริง โดยไม่ถือเป็นการเปลี่ยนแปลงรายการ และหากผิวทาง เทผิวชั้นลาดแอสฟัลต์แทคโค้ต และชั้นผิวทางแอสฟัลติกคอนกรีต แล้วยังมีจำนวนของผิวทางคงเหลือ ผู้รับจ้างจะต้องนำคืนเงิน ค่าวัสดุ – ค่าแรงงาน ค่า Factor F ของงานผิวทางให้แก่ราชการ โดยคิดราคาตามราคากลางของจังหวัด ณ วันยื่นเอกสารประกวดราคา

1.2 ตำแหน่งและระยะ งานผิวทาง Asphaltic Concrete เป็นระยะโดยประมาณ อาจมีการเปลี่ยนแปลงไปตามความเหมาะสมหรือสภาพที่เป็นจริงในการก่อสร้าง โดยไม่ถือเป็นการเปลี่ยนแปลงรายการ

1.3 งานระดับ ±0.00 ของงานผิวทาง Asphaltic Concrete ที่แน่นอนอาจจะปรับเพื่อความเหมาะสมด้านประโยชน์ใช้สอย ซึ่งกำหนดให้ในวันตรวจสอบผัง โดยไม่ถือเป็นการเปลี่ยนแปลงรายการ

1.4 กรณีที่ แบบขัดแย้งกันให้ผู้รับจ้างดำเนินการจัดทำ Shop Drawing เพื่อเสนอต่อคณะกรรมการตรวจรับพัสดุในการจ้างก่อสร้าง ผ่านผู้ควบคุมงานก่อสร้าง เพื่อพิจารณาอนุมัติก่อนดำเนินการก่อสร้าง

2.) งานท่อกลม (คสล.) ขนาด Dia 0.60 เมตร และขนาด Dia 0.30 เมตร

2.1 ผู้รับจ้างจะต้องทำการรื้อถอนพื้น คสล. (เดิม), ขุดดิน-ถมคืน, เทคอนกรีตรองพื้น, วางท่อ (คสล.) ความยาวของท่อกลม (คสล.) ขนาด Dia 0.60 เมตร จำนวนทั้งสิ้น 131 เมตร และความยาวของท่อกลม (คสล.) ขนาด Dia 0.30 เมตร จำนวนทั้งสิ้น 33 เมตร โดยสามารถกำหนดความยาวของท่อกลม (คสล.) ตามพื้นที่ก่อสร้างจริง โดยไม่ถือเป็นการเปลี่ยนแปลงรายการ และหากทำการวางท่องานท่อกลม (คสล.) แล้ว ยังมีจำนวนความยาวของการวางท่อกลม (คสล.) คงเหลือผู้รับจ้างจะต้องนำคืนเงิน ค่าวัสดุ-แรงงาน ค่าFactor F ของงานท่อกลม (คสล.) ให้แก่ทางราชการ โดยคิดราคาตามราคากลางของจังหวัด ณ วันยื่นเอกสารประกวดราคา

2.2 ตำแหน่งและระยะของงานท่อกลม (คสล.) เป็นระยะโดยประมาณอาจมีการเปลี่ยนแปลงไปตามความเหมาะสม หรือสภาพที่เป็นจริงในการก่อสร้าง โดยไม่ถือเป็นการเปลี่ยนแปลงรายการ

2.3 งานระดับ ±0.00 ของการวางท่อกลม (คสล.) ที่แน่นอนอาจจะปรับเพื่อความเหมาะสมด้านประโยชน์ใช้สอย ซึ่งกำหนดให้ในวันตรวจสอบผัง โดยไม่ถือเป็นการเปลี่ยนแปลงรายการ

2.4 กรณีที่ แบบขัดแย้งกัน ให้ผู้รับจ้างดำเนินการจัดทำ Shop Drawing เพื่อเสนอต่อคณะกรรมการการตรวจรับพัสดุในการจ้างก่อสร้าง ผ่านผู้ควบคุมงานก่อสร้าง เพื่อพิจารณาอนุมัติก่อนดำเนินการก่อสร้าง

3.) งานรางระบายน้ำ...

(ลงชื่อ).....ประธานกรรมการ
(ลงชื่อ).....กรรมการ
(ลงชื่อ).....กรรมการ

3.) งานรางระบายน้ำ

3.1 ผู้รับจ้างจะต้องทำการก่อสร้างรางระบายน้ำ จำนวนทั้งสิ้น 48 เมตร โดยสามารถกำหนดความยาวงานรางระบายน้ำ ตามพื้นที่ก่อสร้างจริง โดยไม่ถือเป็นการเปลี่ยนแปลงรายการ และหากทำการก่อสร้างงานรางระบายน้ำ ยังมีจำนวนความยาวของงานรางระบายน้ำ คงเหลือ ผู้รับจ้างจะต้องนำคืนเงิน ค่าวัสดุ – แรงงาน ค่า Factor F ของงานรางระบายน้ำ ให้แก่ทางราชการ โดยคิดราคาตามราคากลางของจังหวัด ณ วันยื่นเอกสารประกวดราคา

3.2 ตำแหน่งและระยะของงานรางระบายน้ำ เป็นระยะโดยประมาณ อาจมีการเปลี่ยนแปลงไปตามความเหมาะสม หรือสภาพที่เป็นจริงในการก่อสร้าง โดยไม่ถือเป็นการเปลี่ยนแปลงรายการ

3.3 งานระดับ ±0.00 ของงานรางระบายน้ำ ที่แน่นอนอาจจะปรับเพื่อความเหมาะสมด้านประโยชน์ใช้สอย ซึ่งกำหนดให้ในวันตรวจสอบผัง โดยไม่ถือเป็นการเปลี่ยนแปลงรายการ

3.4 กรณีที่แบบขัดแย้งกันให้ผู้รับจ้างดำเนินการจัดทำ Shop Drawing เพื่อเสนอต่อคณะกรรมการตรวจรับพัสดุในการจ้างก่อสร้าง ผ่านผู้ควบคุมงานก่อสร้าง เพื่อพิจารณาอนุมัติก่อนดำเนินการก่อสร้าง

4.) งานบ่อพัก (คสล.) ขนาด 1.00 เมตร x 1.00 เมตร และ ขนาด 0.60 เมตร x 0.60 เมตร

4.1 ผู้รับจ้างจะต้องทำการก่อสร้างบ่อพัก (คสล.) ขนาด 1.00 เมตร x 1.00 เมตร จำนวนทั้งสิ้น 5 บ่อ, ขนาด 0.60 เมตร x 0.60 เมตร จำนวนทั้งสิ้น 3 บ่อ โดยสามารถกำหนดตำแหน่งบ่อพัก (คสล.) ตามพื้นที่ก่อสร้างจริง โดยไม่ถือเป็นการเปลี่ยนแปลงรายการ และหากทำการก่อสร้าง บ่อพัก (คสล.) แล้ว ยังมีจำนวนบ่อพัก (คสล.) คงเหลือ ผู้รับจ้างจะต้องนำคืนเงิน ค่าวัสดุ – แรงงาน ค่า Factor F ของงานบ่อพัก (คสล.) ให้แก่ทางราชการ โดยคิดราคาตามราคากลางของจังหวัด ณ วันยื่นเอกสารประกวดราคา

4.2 งานระดับ ±0.00 ที่แน่นอนอาจจะปรับเพื่อความเหมาะสมด้านประโยชน์ใช้สอย ซึ่งกำหนดให้ในวันตรวจสอบจริง โดยไม่ถือเป็นการเปลี่ยนแปลงรายการ

4.3 กรณีที่แบบขัดแย้งกัน ให้ผู้รับจ้างดำเนินการจัดทำ Shop Drawing เพื่อเสนอต่อคณะกรรมการตรวจรับพัสดุในการจ้างก่อสร้าง ผ่านผู้ควบคุมงานก่อสร้าง เพื่อพิจารณาอนุมัติก่อนดำเนินการก่อสร้าง

5.) งานสีตีเส้นจราจร

5.1 ผู้รับจ้างจะต้องทำงานสีตีเส้นจราจร จำนวนทั้งสิ้น 284 ตารางเมตร ที่ความกว้าง 0.10 เมตร และวัสดุ – อุปกรณ์ ประกอบในงานสีตีเส้นจราจร โดยสามารถกำหนดตำแหน่งและความยาวของงานสีตีเส้นจราจรตามพื้นที่ก่อสร้างจริง โดยไม่ถือเป็นการเปลี่ยนแปลงรายการ และหากทำงานสีตีเส้นจราจรแล้ว ยังมีจำนวน คงเหลือ ผู้รับจ้างจะต้องนำคืนเงิน ค่าวัสดุ – แรงงาน ค่า Factor F ของงานสีตีเส้นจราจรให้แก่ทางราชการ โดยคิดราคาตามราคาของจังหวัด ณ วันยื่นเอกสารประกวดราคา

5.2 ตำแหน่งและระยะงานสีตีเส้นจราจรเป็นระยะโดยประมาณอาจมีการเปลี่ยนแปลงไปตามความเหมาะสม หรือสภาพที่เป็นจริงในการก่อสร้าง โดยไม่ถือเป็นการเปลี่ยนแปลงรายการ

5.3 กรณีที่ แบบขัดแย้งกัน ให้ผู้รับจ้างดำเนินการจัดทำ Shop Drawing เพื่อเสนอต่อคณะกรรมการตรวจรับพัสดุในการจ้างก่อสร้าง ผ่านผู้ควบคุมงานก่อสร้าง เพื่อพิจารณาอนุมัติดำเนินการก่อสร้าง

กำหนดรายการ โดย โรงพยาบาลขุนหาญ จังหวัดศรีสะเกษ

(ลงชื่อ).....ประธานกรรมการ
(ลงชื่อ).....กรรมการ
(ลงชื่อ).....กรรมการ

แบ่งงวดงาน-งวดเงิน และระยะเวลาการก่อสร้าง

สิ่งก่อสร้าง งานผิวทาง Asphaltic Concrete, งานปรับระดับพื้นผิวทาง และปรับปรุงแก้ไขฝาตะแกรงเหล็กบ่อพัก (เดิม), งานท่อกลม (คสล.), งานรางระบายน้ำ, งานพื้น (คสล.), งานบ่อพัก (คสล.), งานสีตีเส้นจราจร, งานสีทางม้าลาย

สถานที่ก่อสร้าง โรงพยาบาลขุนหาญ อ.ขุนหาญ จ.ศรีสะเกษ
ราคาค่าก่อสร้าง ๑๐๐ %
ระยะเวลาก่อสร้าง ๑๒๐ วัน (หนึ่งร้อยยี่สิบวัน)
การก่อสร้างแบ่งเป็น ๓ งวด (สามงวด)

งวดที่ ๑ จำนวนเงิน ๓๐ % (ร้อยละสามสิบของเงินสัญญาจ้าง)
จ่ายให้เมื่อผู้รับจ้างได้ทำการ
๑.๑ งานท่อกลม (คสล.)
๑.๒ งานรางระบายน้ำ
๑.๓ งานพื้น (คสล.)
๑.๔ งานบ่อพัก (คสล.)
ทั้งหมดแล้วเสร็จ (กำหนดเวลา ๖๐ วัน)

งวดที่ ๒ จำนวนเงิน ๔๐ % (ร้อยละสี่สิบของเงินสัญญาจ้าง)
จ่ายให้เมื่อผู้รับจ้างได้ทำการ
๒.๑ งานปรับระดับพื้นผิวทาง และปรับปรุงแก้ไขฝาตะแกรงเหล็กบ่อพัก (เดิม)
๒.๒ งานผิวทาง Asphaltic Concrete แบ่งพื้นที่เทรอบแรก
ทั้งหมดแล้วเสร็จ (กำหนดเวลา ๓๐ วัน)

งวดที่ ๓ (สุดท้าย) จำนวนเงิน ๓๐ % (ร้อยละสามสิบของเงินสัญญาจ้าง)
จ่ายให้เมื่อผู้รับจ้างได้ทำการ
๓.๑ งานผิวทาง Asphaltic Concrete ส่วนที่เหลือทั้งหมด
๓.๒ งานสีตีเส้นจราจร
๓.๓ งานสีทางม้าลาย
และได้ก่อสร้างรายการต่าง ๆ ทั้งหมดแล้วเสร็จ ครบถ้วน ถูกต้องตามรูปแบบรายการและสัญญาทุกประการ (กำหนดเวลา ๓๐ วัน)

(ลงชื่อ).....ประธานกรรมการ
(ลงชื่อ).....กรรมการ
(ลงชื่อ).....กรรมการ